Art. **N11065** **U-5**

SET x2



(I) CINGHIE FERMASCALA
(GB) LADDER HOLDER STRAPS



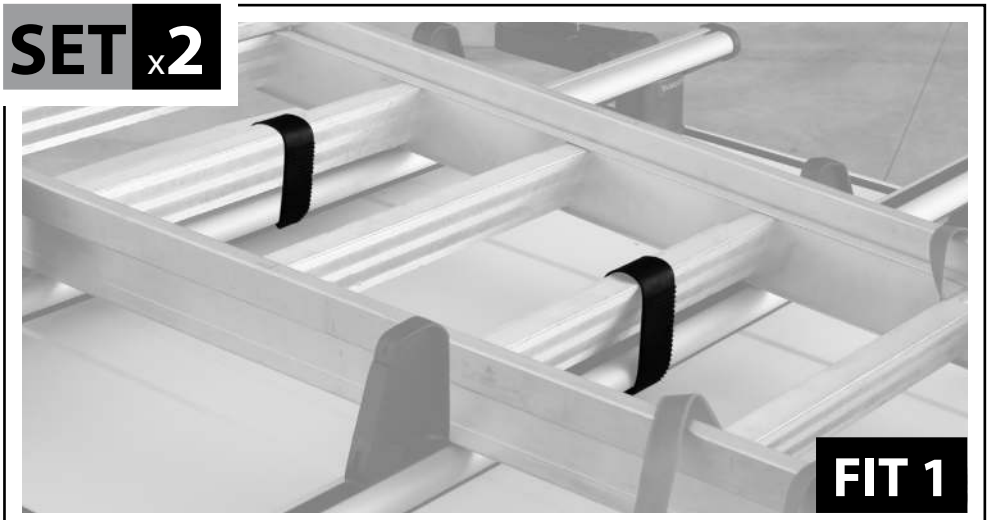



- (I) ISTRUZIONI DI MONTAGGIO
- (GB) FITTING INSTRUCTIONS
- (D) MONTAGEANLEITUNG
- (F) INSTRUCTIONS DE MONTAGE
- (E) ISTRUCCIONES DE MONTAJE
- (P) INSTRUÇÕES DE MONTAGEM
- (NL) MONTAGE-INSTRUCTIES
- (S) MONTERINGSANVISNING
- (FIN) ASENNUSOHJE
- (EST) PAIGALDUSJUHEND
- (LAT) STIPRINĀŠANAS INSTRUKCIJA
- (LT) PRITVIRTINIMO INSTRUKCIJOS
- (PL) INSTRUKCJA MONTAŻU
- (RUS) Инструкции по установке
- (CZ) NÁVOD NA MONTÁŽ
- (SK) NÁVOD NA MONTÁŽ
- (SLO) NAVODILA ZA PRITRJEVANJE
- (HR) UPUTA ZA SASTAVLJANJE
- (H) A FELSZERELÉS MÓDJA
- (GR) Οδηγίε συναρμολόγηση
- (TR) MONTAJ TALIMATLARL
- (BG) ИНСТРУКЦИИ ЗА МОНТАЖ
- (SRB) UPUTSTVA ZA MONTAŽU

(I) ADATTA PER
(GB) SUITABLE FOR
(F) INDIQUÉ POUR
(D) GEEIGNET FÜR
(E) ADECUADA PARA

☑ **NORDRIVE KARGO SERIES**

OK A

KARGO

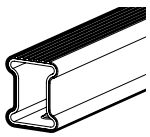

ACCIAIO / STEEL

- (I) BARRE KARGO
- (GB) KARGO BARS
- (F) BARRES KARGO
- (D) DACH-LASTENTRÄGER KARGO
- (E) BARRES KARGO

OK B

KARGO-PLUS

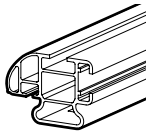

ALLUMINIO / ALUMINIUM

- (I) BARRE KARGO-PLUS
- (GB) KARGO-PLUS BARS
- (F) BARRES KARGO-PLUS
- (D) DACH-LASTENTRÄGER KARGO-PLUS
- (E) BARRES KARGO-PLUS

OK C

KRS-7 **KRS-12**

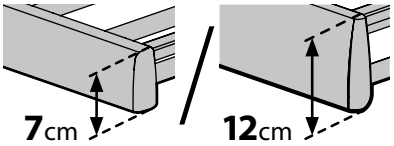

- (I) CESTE PORTATUTTO KRS-7 / KRS-12
- (GB) KRS-7 / KRS-12 VAN ROOF RACKS
- (F) GALERIE KRS-7 / KRS-12
- (D) DACHKÖRBEN KRS-7 / KRS-12
- (E) BACAS KRS-7 / KRS-12

NORDRIVE®
TRANSPORT SOLUTIONS

CONTENUTO • CONTENT • CONTENU • INHALT • CONTENIDO

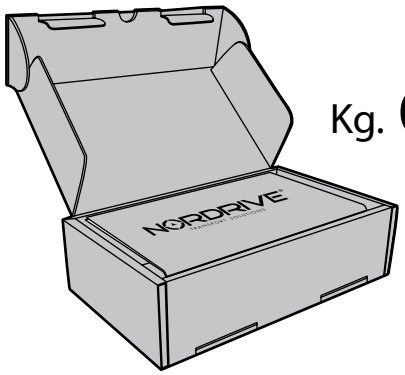

Kg. **0,5**

NORDRIVE®
TRANSPORT SOLUTIONS

x**2**

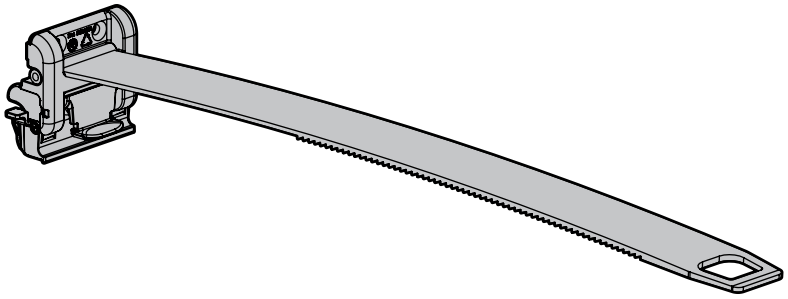

A

43GR0002

x**1**

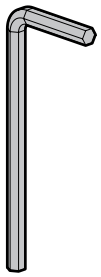

72FE0008

x**4**

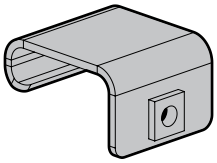

40FE014

x**2**

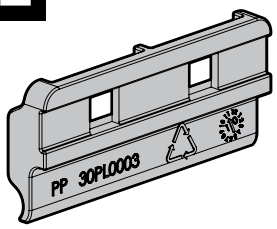

30PL0003

x**2**

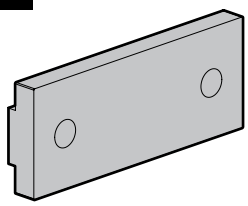

78FE007

x**4**

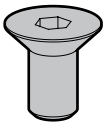

60TS6012

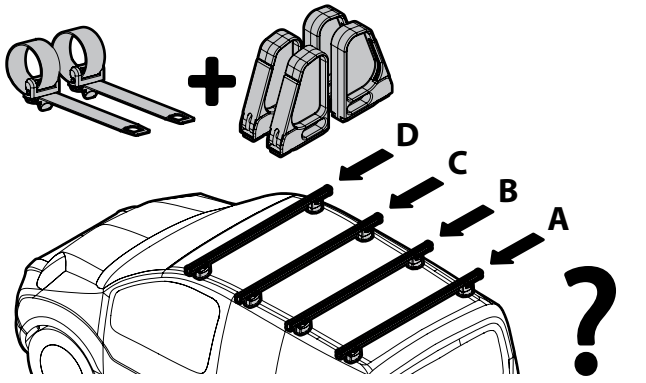

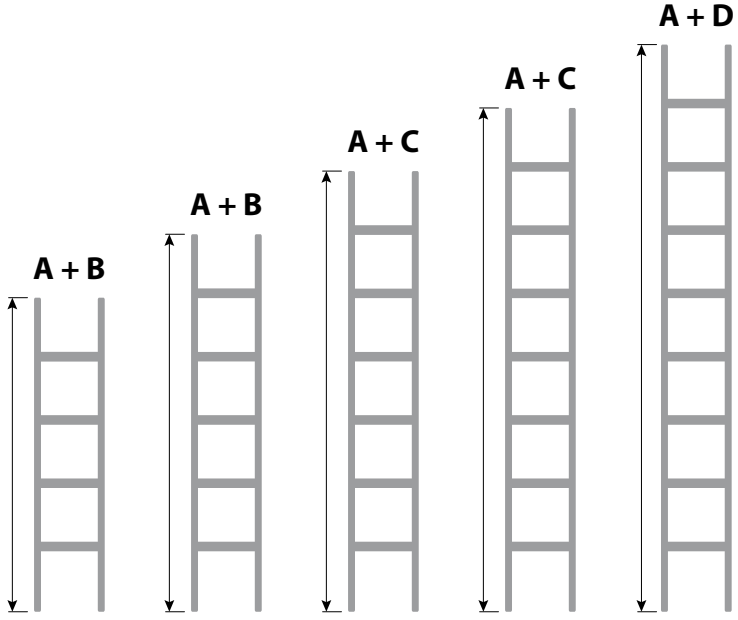

ATTENZIONE
WARNING

NO

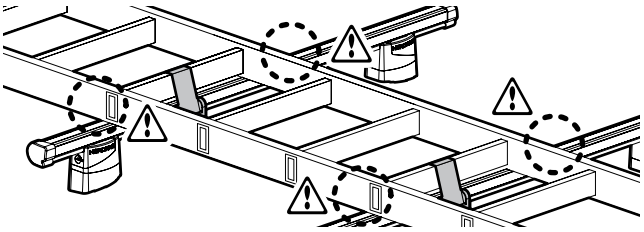

NO

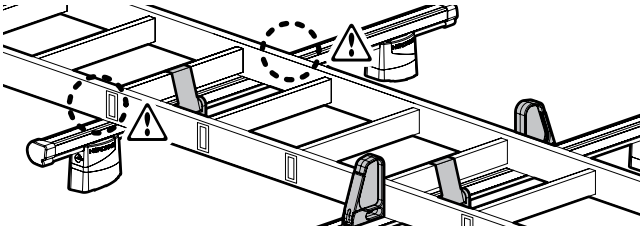

OK

FIT 1

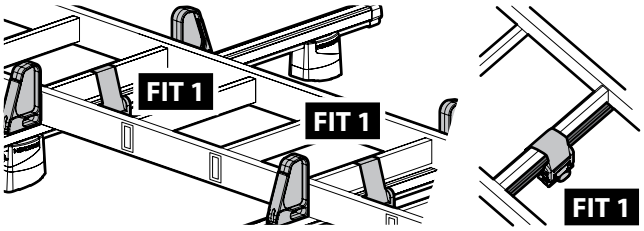

OK

FIT 1

FIT 2

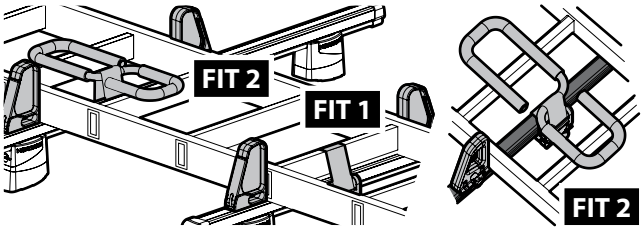

ISTRUZIONI DI MONTAGGIO • FITTING INSTRUCTIONS • INSTRUCTIONS DE MONTAGE MONTAGEANWEISUNG • INSTRUCCIONES DE MONTAJE

KARGO

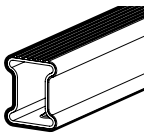

pag.4

ACCIAIO / STEEL

KARGO-PLUS

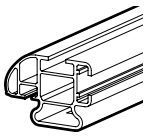

pag.6

ALLUMINIO / ALUMINIUM

KRS-7 / **KRS-12**

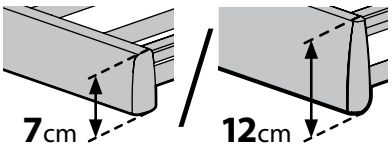

pag.8

ISTRUZIONI DI UTILIZZO • USER'S GUIDE • INSTRUCTIONS D'UTILISATION BEDIENUNGSANLEITUNG • INSTRUCCIONES DE UTILIZACIÓN

(I) **TENDERE** LA CINGHIA
(GB) **TIGHTEN** THE BELT
(F) **SERRER** LA CEINTURE
(D) **ZIEHEN SIE** DEN GURT
(E) **AJUSTE** LA CORREA

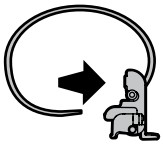

pag.10

(I) **ALLENTARE** LA CINGHIA
(GB) **LOOSEN** THE BELT
(F) **DESERRER** LA CEINTURE
(D) **LOCKERN SIE** DEN GURT
(E) **AFLOJAR** LA CORREA

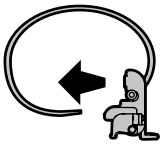

pag.12

ISTRUZIONI DI MONTAGGIO • FITTING INSTRUCTIONS • INSTRUCTIONS DE MONTAGE
MONTAGEANWEISUNG • INSTRUCCIONES DE MONTAJE

A

Ⓘ MONTAGGIO DIRETTO SULLE **BARRE KARGO ACCIAIO**
ⒼⒷ FITTING ON **KARGO STEEL BARS**
Ⓕ MONTAJE DIRECTO EN **BARRAS DE ACERO DE KARGO**
Ⓓ DIREKTE MONTAGE AUF DEN **KARGO STAHL-DACHTRÄGERN**
Ⓔ MONTAGE DIRECT SUR LES **BARRES ACIER KARGO**

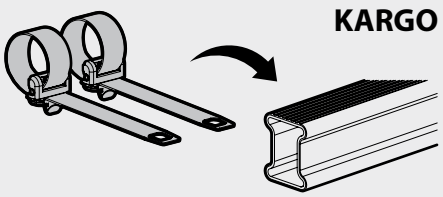

1

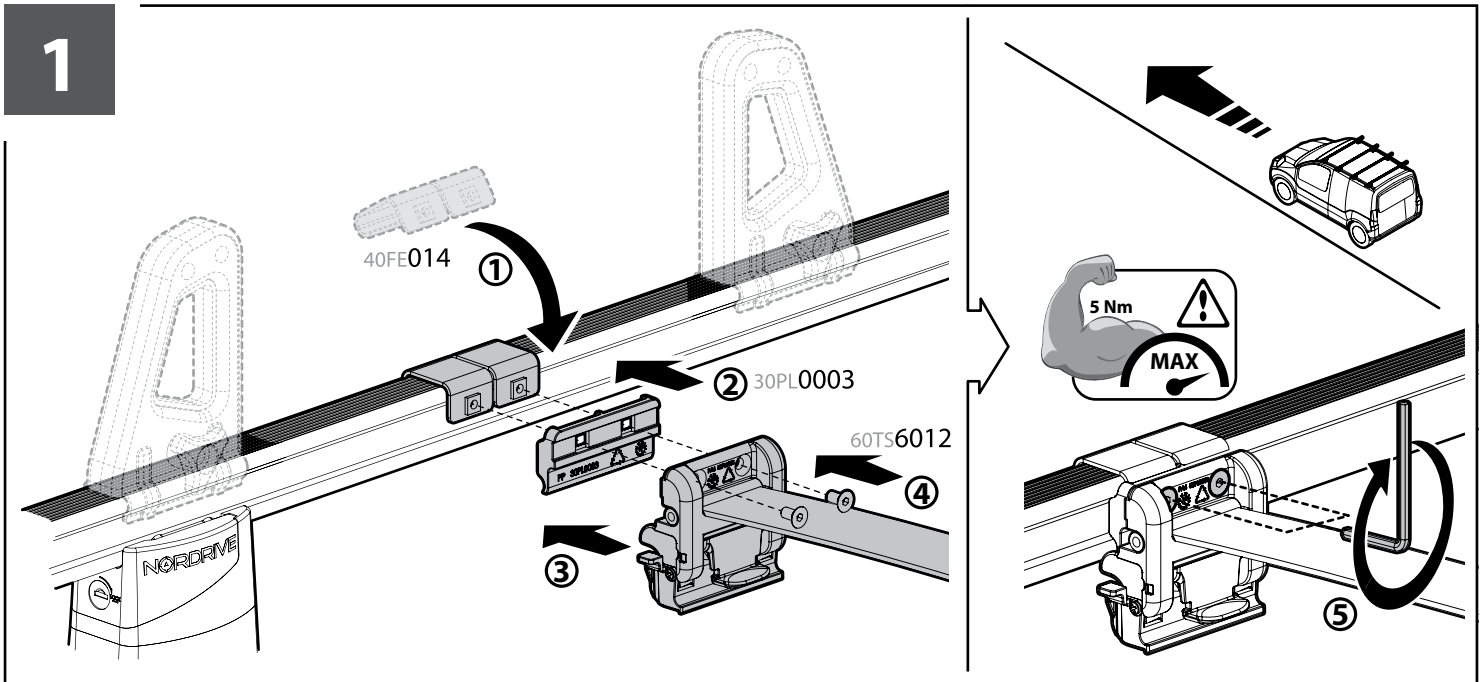

FIT 1 **OBBLIGATORIO - COMPULSORY**
OBLIGATOIRE - VORGESCHRIEBEN - OBLIGATORIO

LOAD STOP

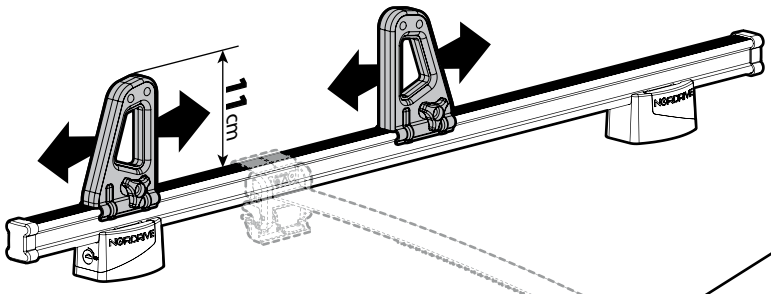

N11001 **K-1**

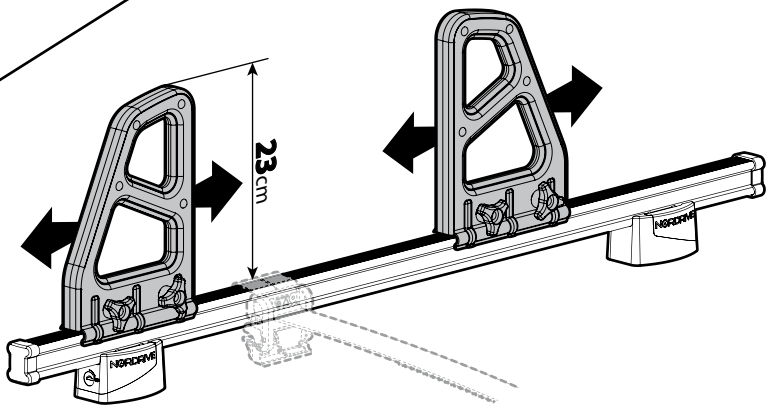

N11002 **K-2**

FIT 2 **OBBLIGATORIO - COMPULSORY**
OBLIGATOIRE - VORGESCHRIEBEN - OBLIGATORIO

LADDER STEP ADAPTER

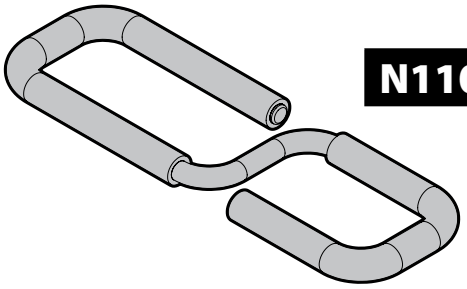

N11067 **U-6**

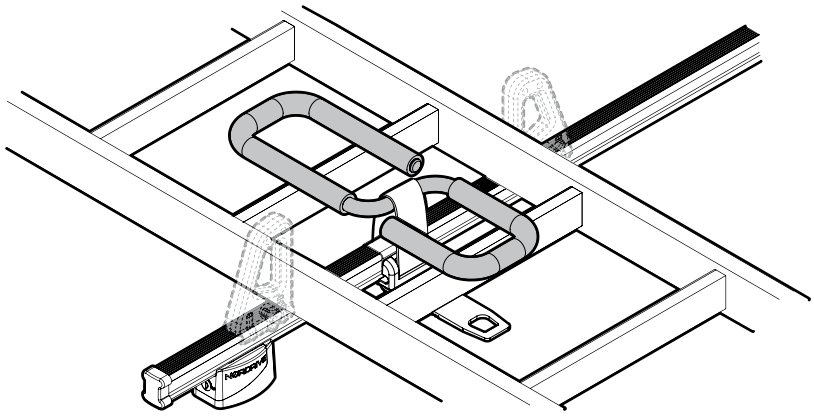

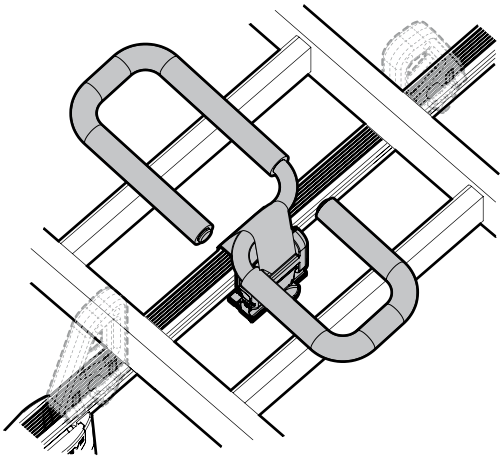

OPTIONALS

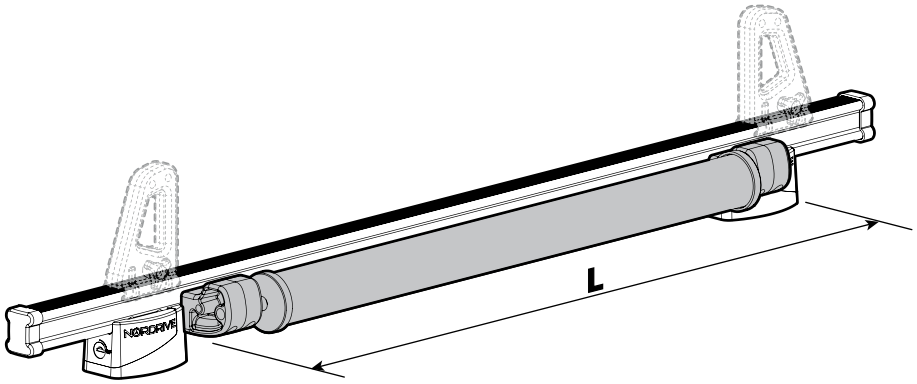

N11000	**K-0**	L = 64 cm
N11003	**K-7**	L = 96 cm

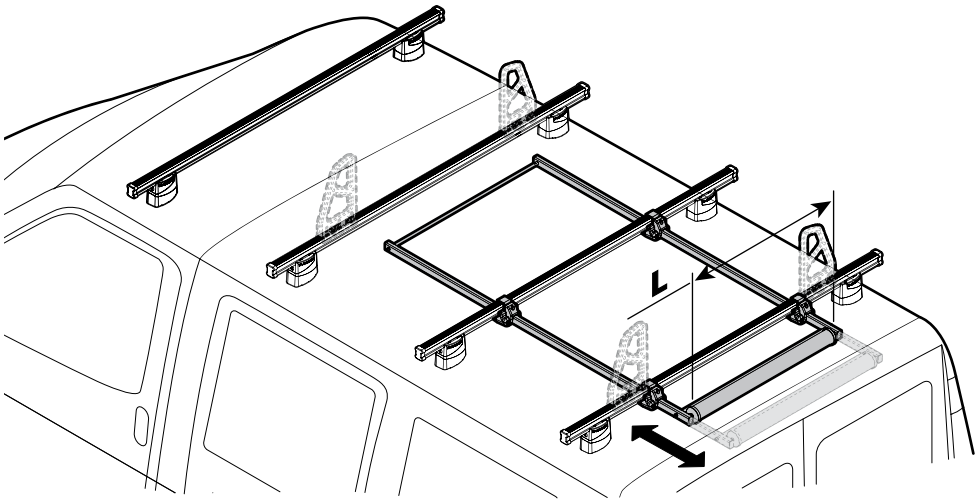

N11020	**U-0**	L = 64 cm
N11021	**U-7**	L = 96 cm

B

Ⓘ MONTAGGIO DIRETTO SULLE **BARRE KARGO-PLUS ALLUMINIO**
ⒼⒷ FITTING ON **KARGO-PLUS ALUMINIUM BARS**
Ⓕ MONTAJE DIRECTO EN LAS **BARRAS DE ALUMINIO KARGO-PLUS**
Ⓓ DIREKTE MONTAGE AUF DEN **KARGO-PLUS ALUMINIUM-DACHTRÄGERN**
Ⓔ MONTAGE DIRECT SUR LES BARRES **ALUMINIUM KARGO-PLUS**

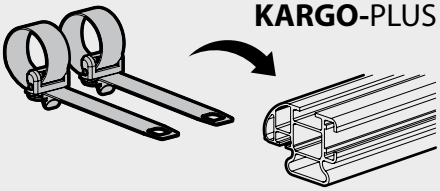

1

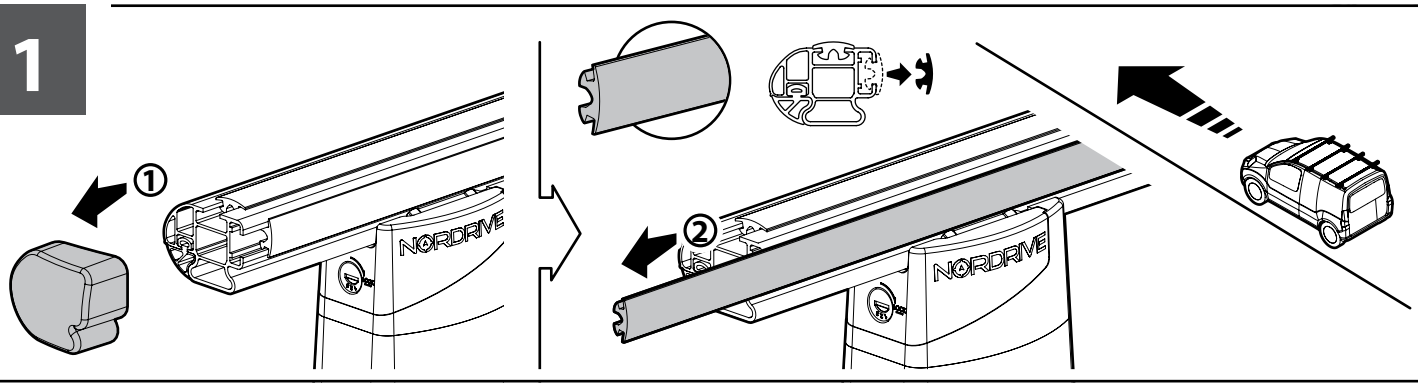

2

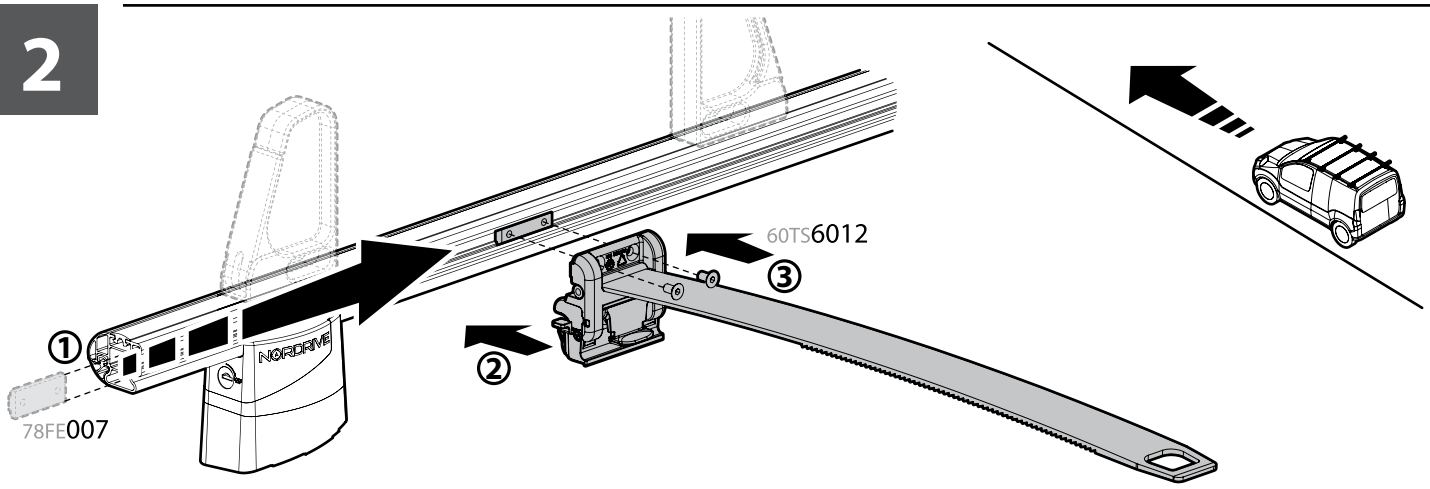

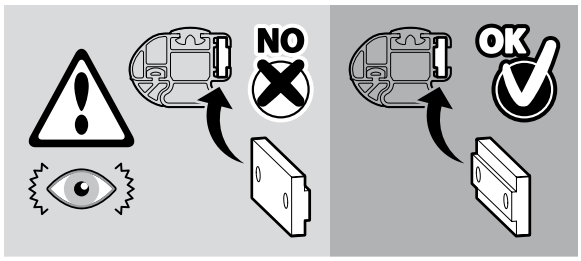

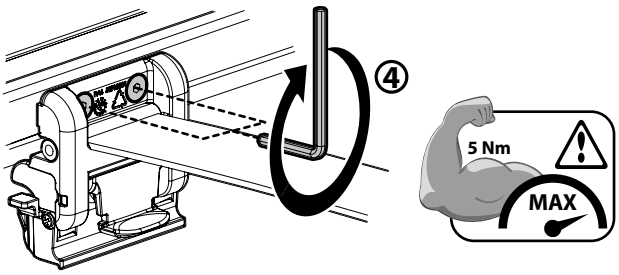

3

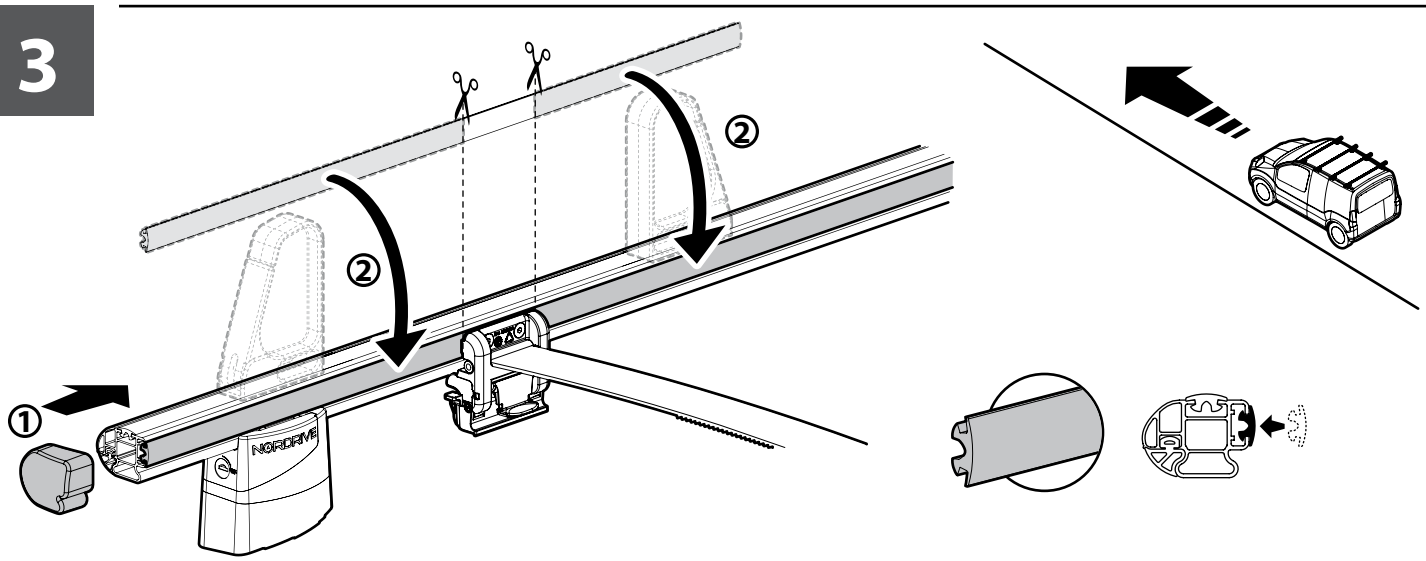

FIT 1 OBBLIGATORIO - COMPULSORY
OBLIGATOIRE - VORGESCHRIEBEN - OBLIGATORIO

LOAD STOP

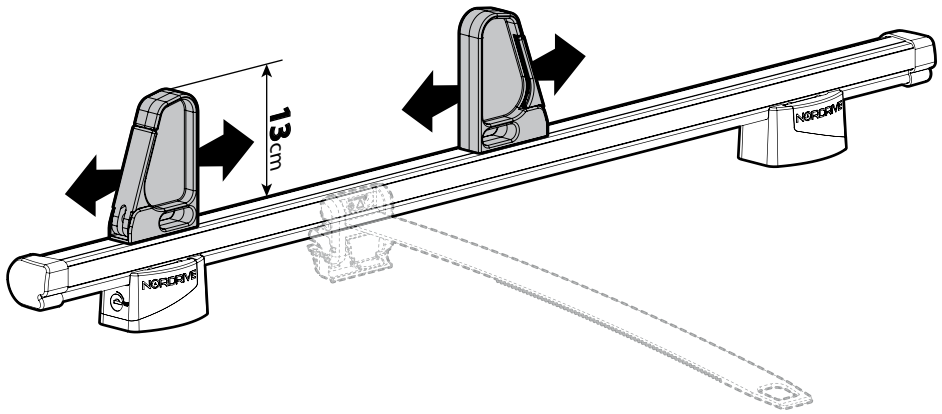

N11031 **KP-1**

FIT 2 OBBLIGATORIO - COMPULSORY
OBLIGATOIRE - VORGESCHRIEBEN - OBLIGATORIO

LADDER STEP ADAPTER

N11067 **U-6**

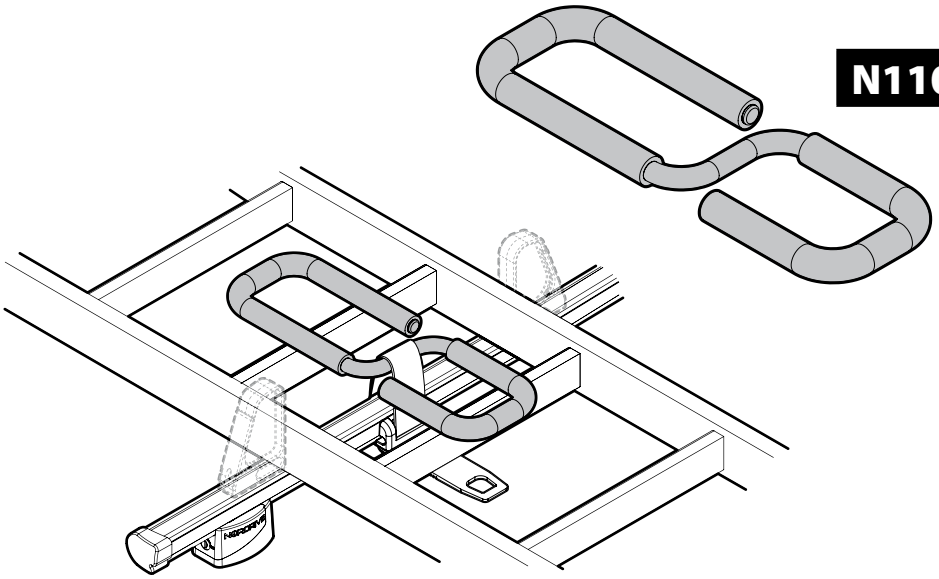

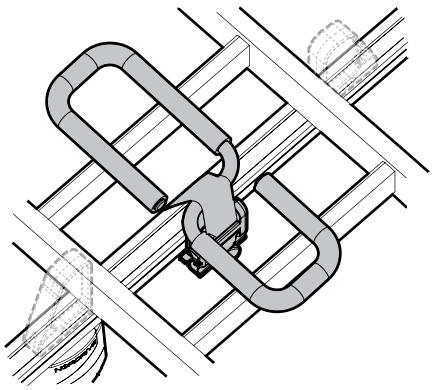

OPTIONALS

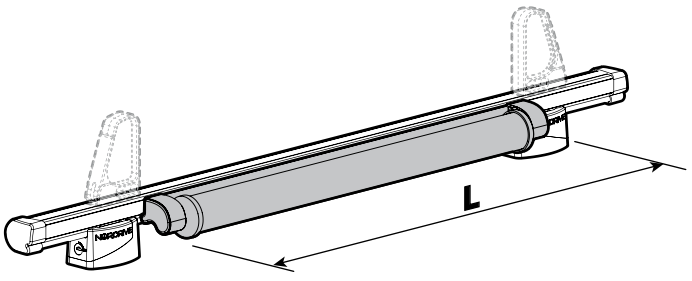

N11030	**KP-0**	L = 64 cm
N11034	**KP-7**	L = 96 cm

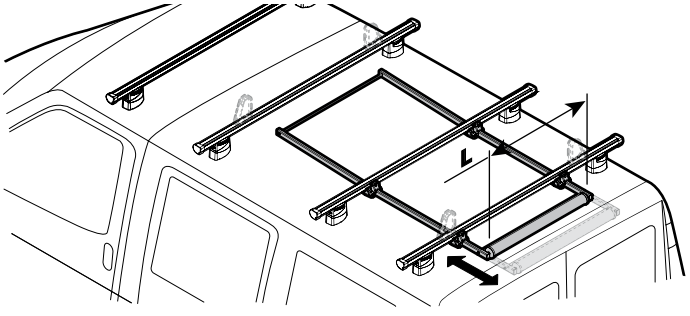

N11020	**U-0**	L = 64 cm
N11021	**U-7**	L = 96 cm

C

(I) MONTAGGIO DIRETTO SULLE **CESTE PORTATUTTO KRS-7 / KRS-12**
(GB) FITTING ON **KRS-7 / KRS-12 VAN ROOF RACKS**
(F) MONTAJE DIRECTO EN LAS **GALERIE KRS-7 / KRS-12**
(D) DIREKTE MONTAGE AUF DEN **DACHKÖRBEN KRS-7 / KRS-12**
(E) MONTAGE DIRECT SUR LES BARRES **BACAS KRS-7 / KRS-12**

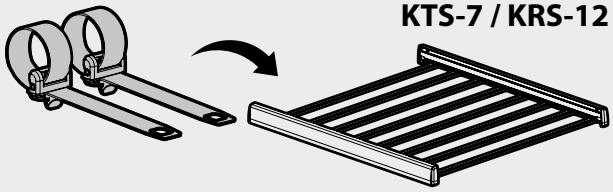

1

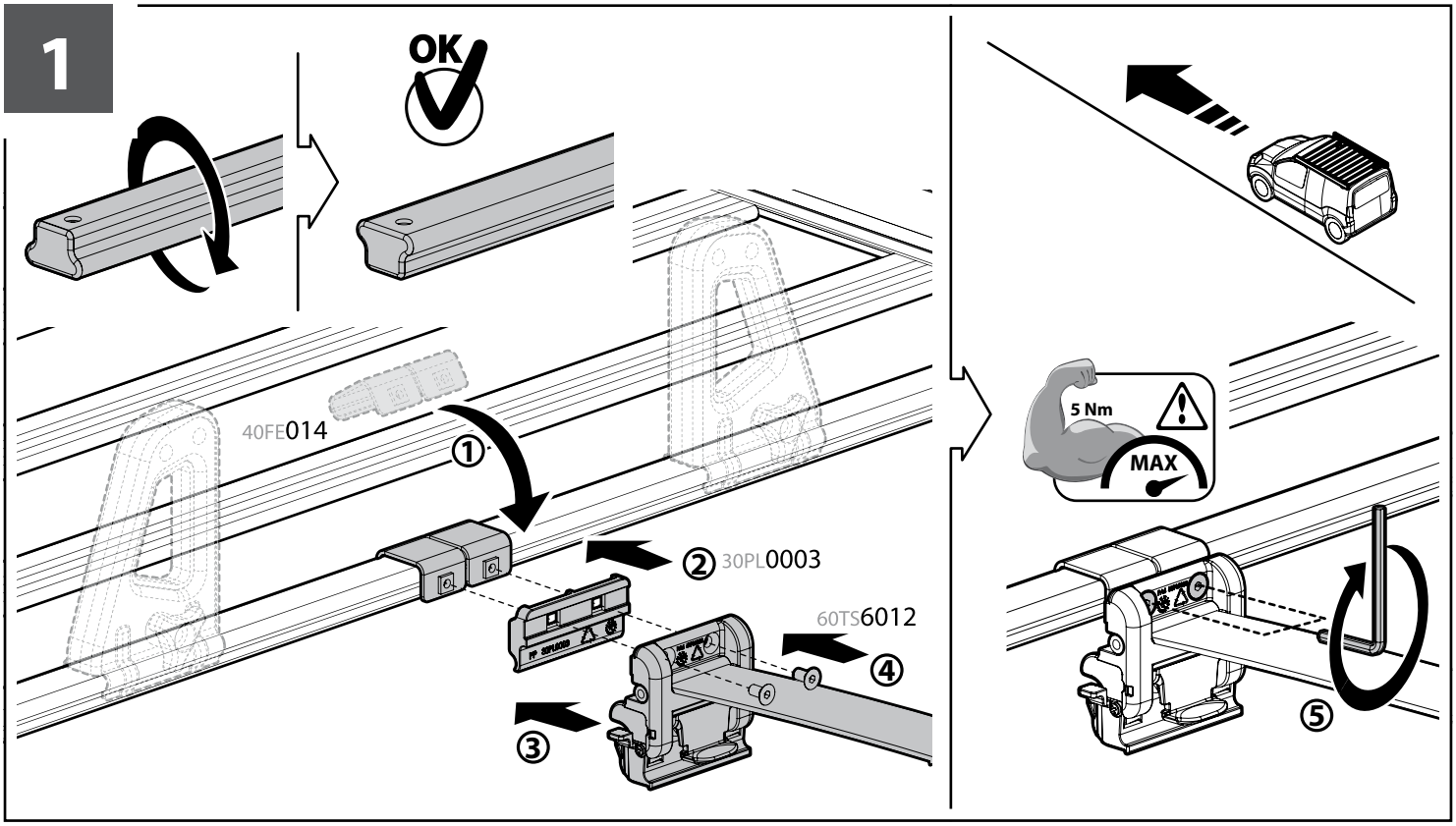

FIT 1 OBBLIGATORIO - COMPULSORY
OBLIGATOIRE - VORGESCHRIEBEN - OBLIGATORIO

LOAD STOP

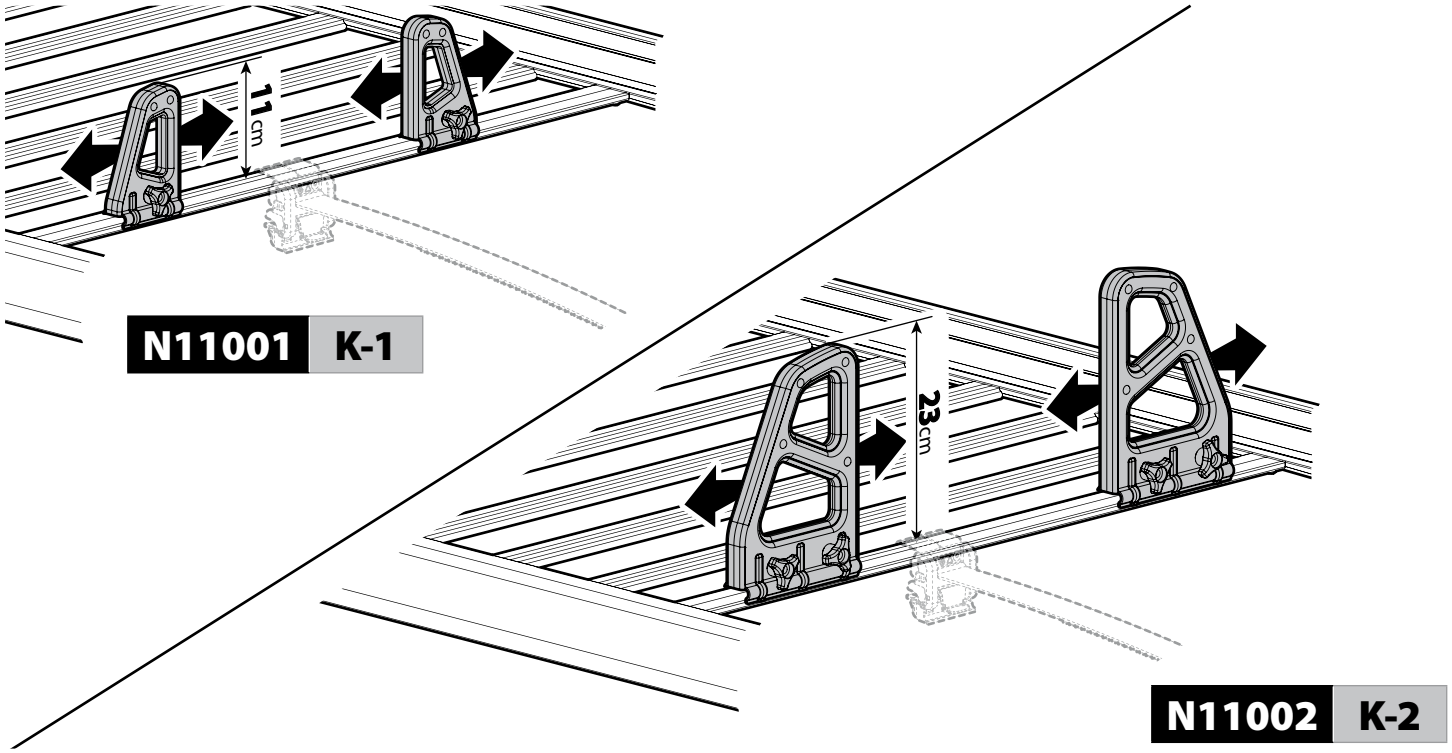

FIT 2 **OBBLIGATORIO - COMPULSORY**
OBLIGATOIRE - VORGESCHRIEBEN - OBLIGATORIO

LADDER STEP ADAPTER

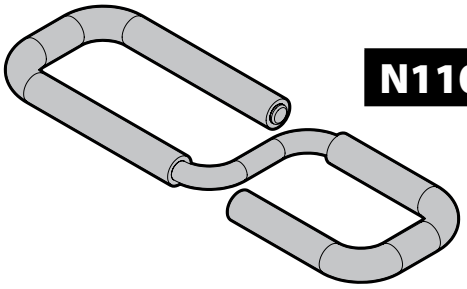

N11067 **U-6**

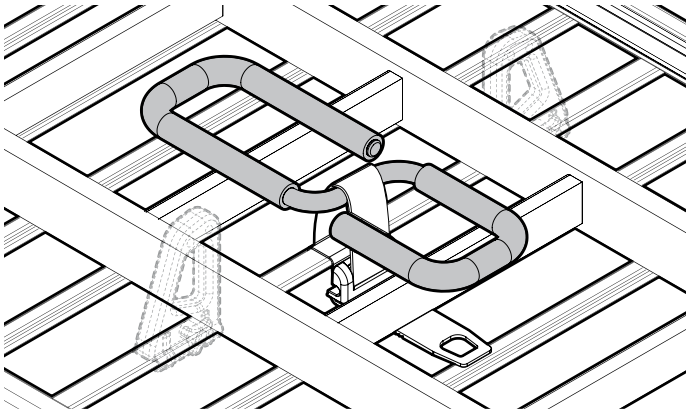

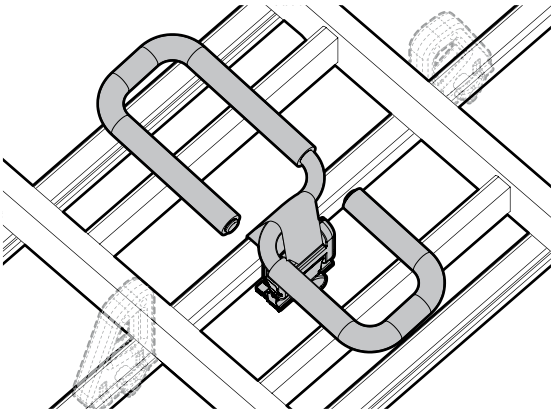

OPTIONALS

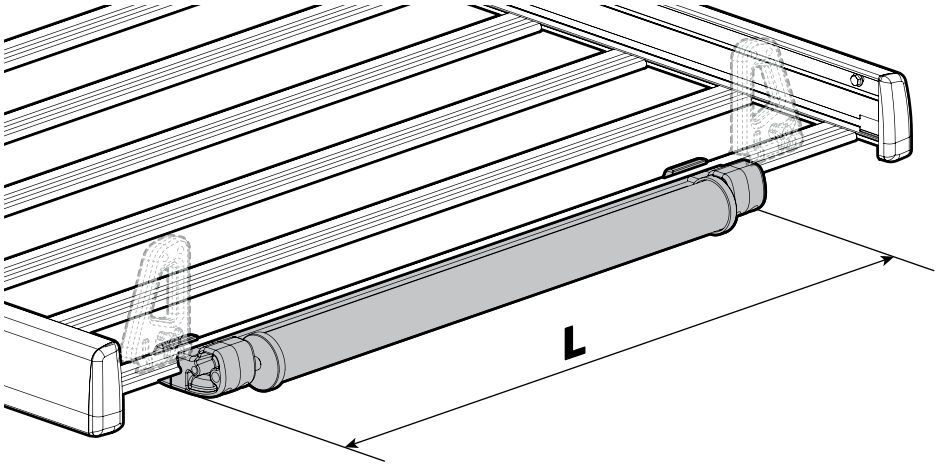

N11000	**K-0**	L = 64 cm
N11003	**K-7**	L = 96 cm

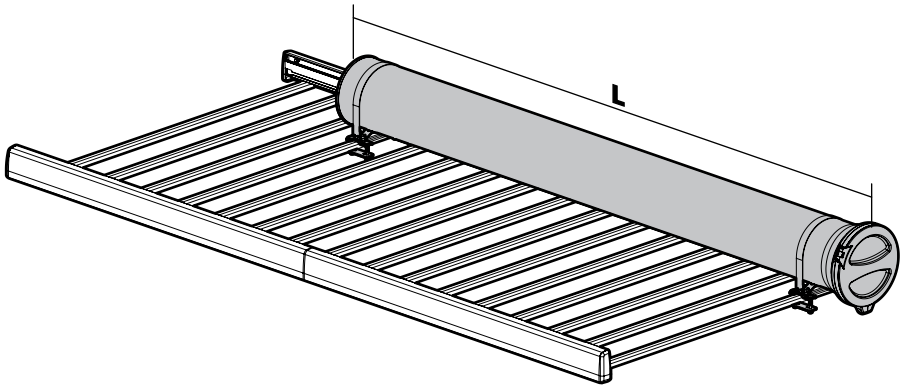

N11050	**T200**	L = 205 cm
N11051	**T300**	L = 305 cm
N11052	**T400**	L = 405 cm



Ⓘ **TENDERE** LA CINGHIA
ⒼⒷ **TIGHTEN** THE BELT
Ⓕ **SERRER** LA CEINTURE
Ⓓ **ZIEHEN SIE** DEN GURT
Ⓔ **AJUSTE** LA CORREA

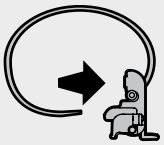

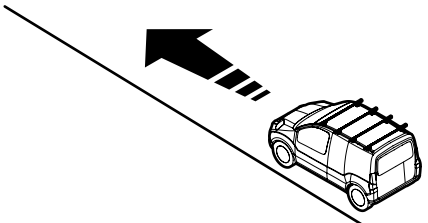

1

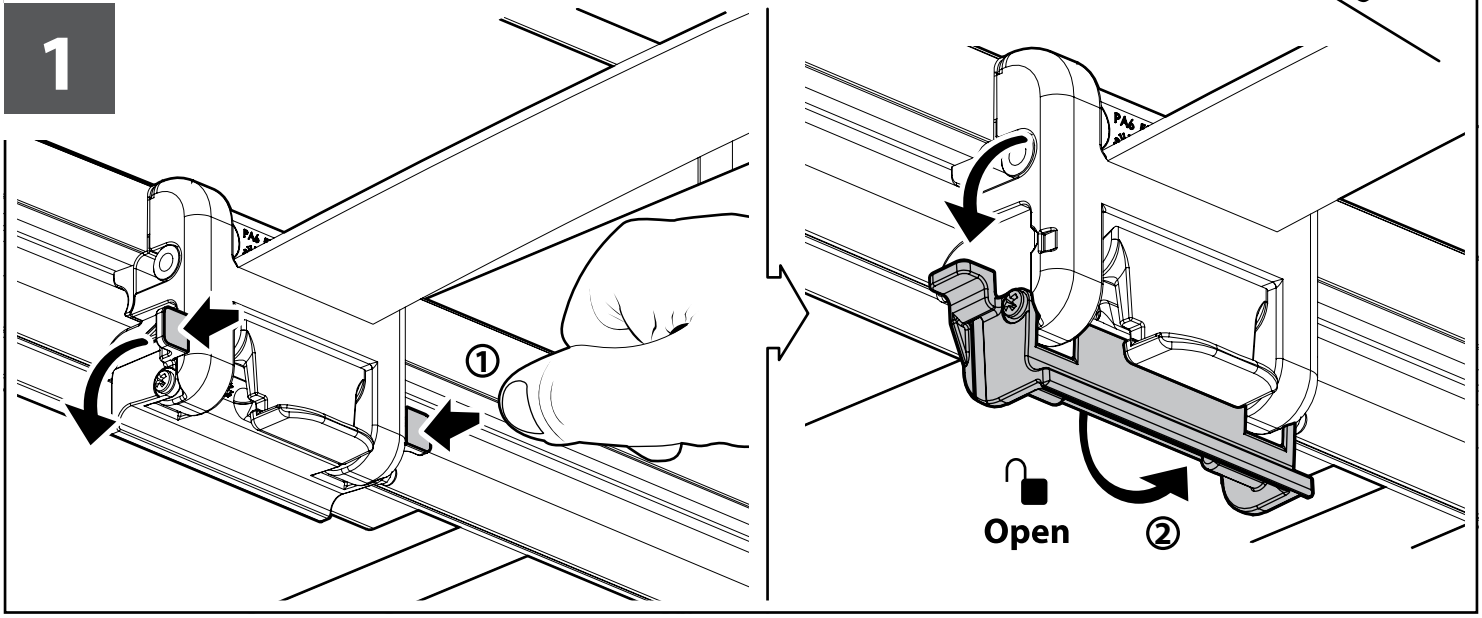

2

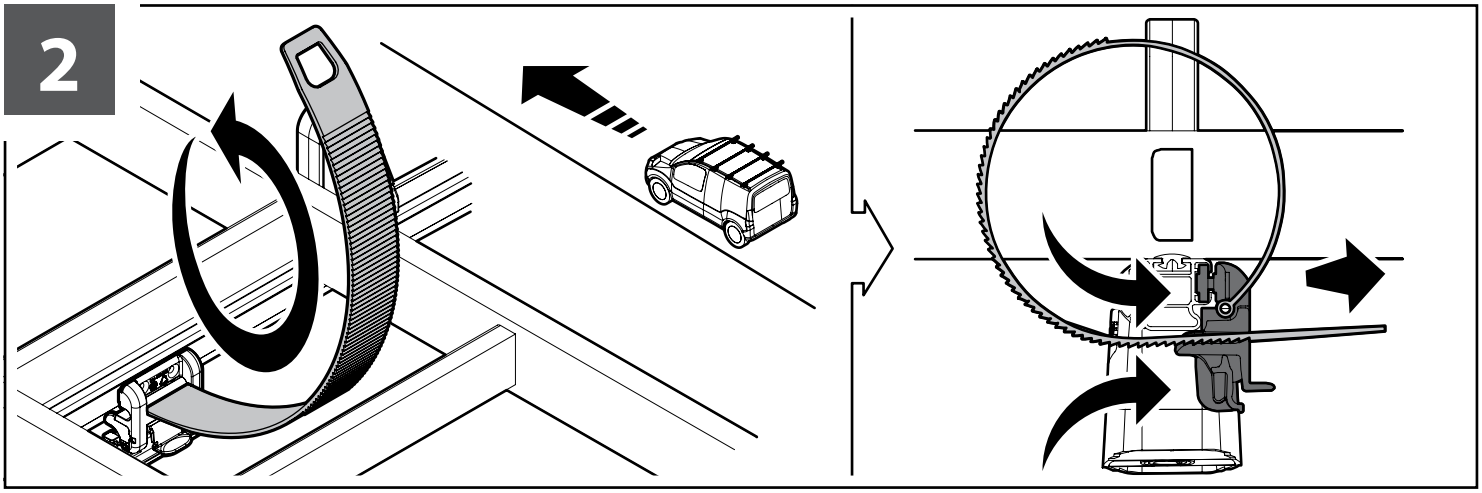

3

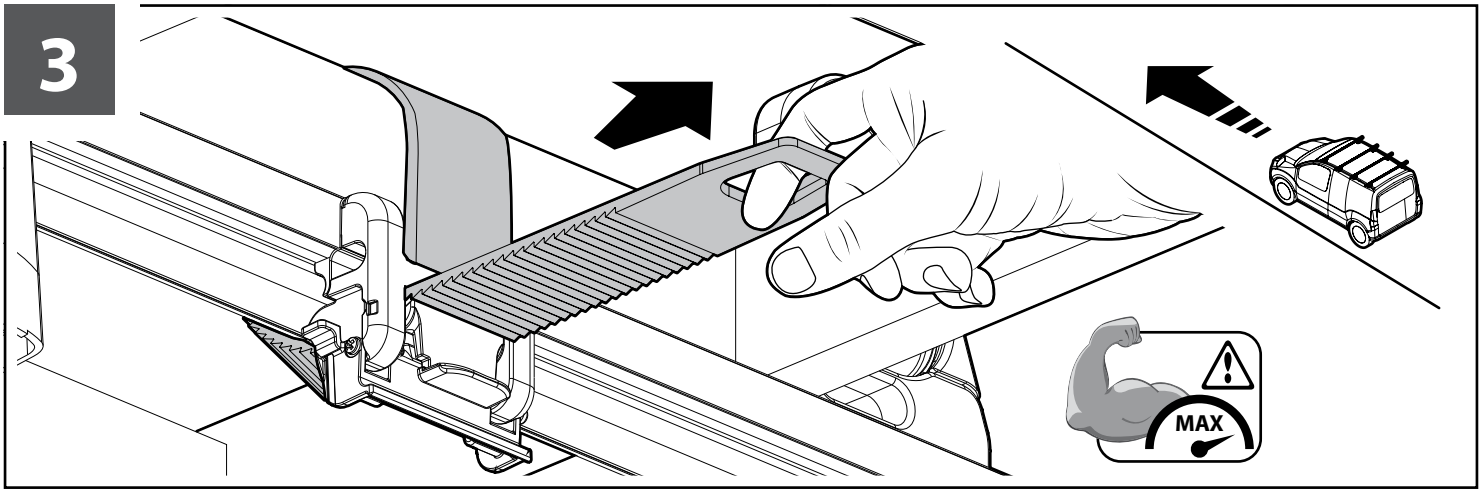

4

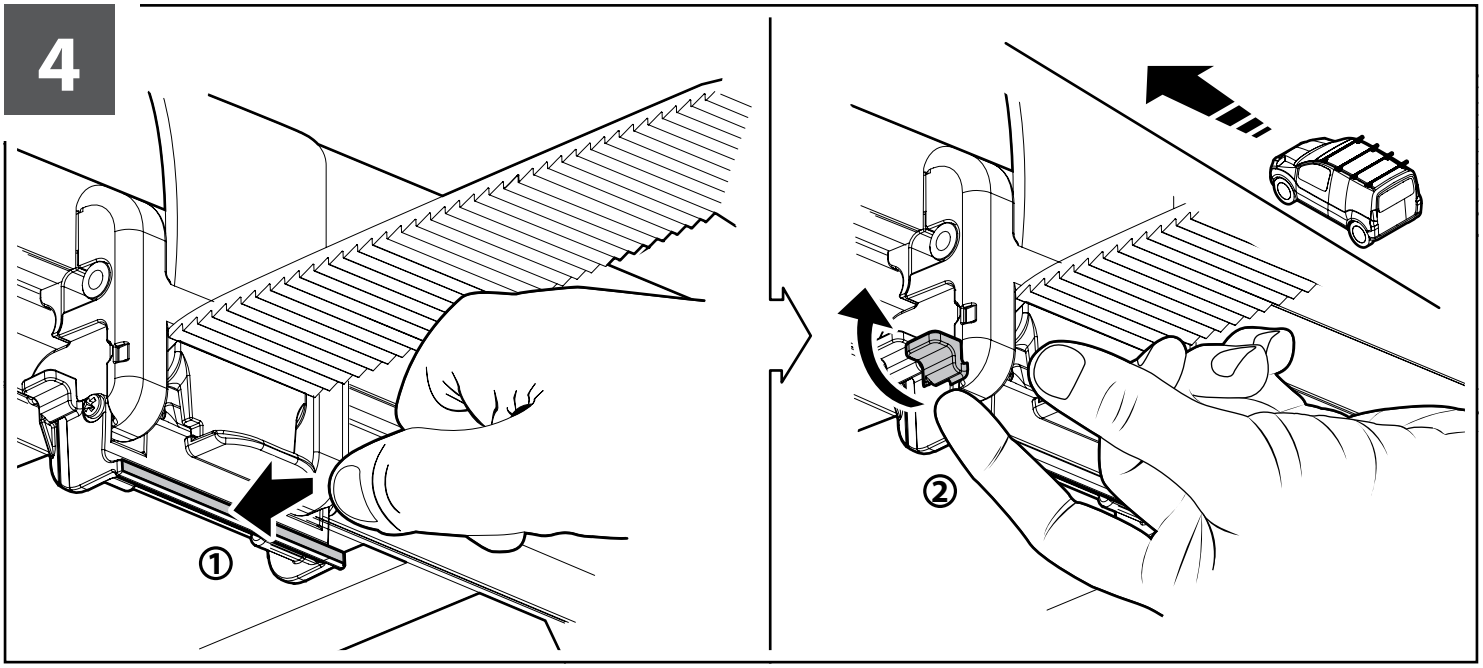

5

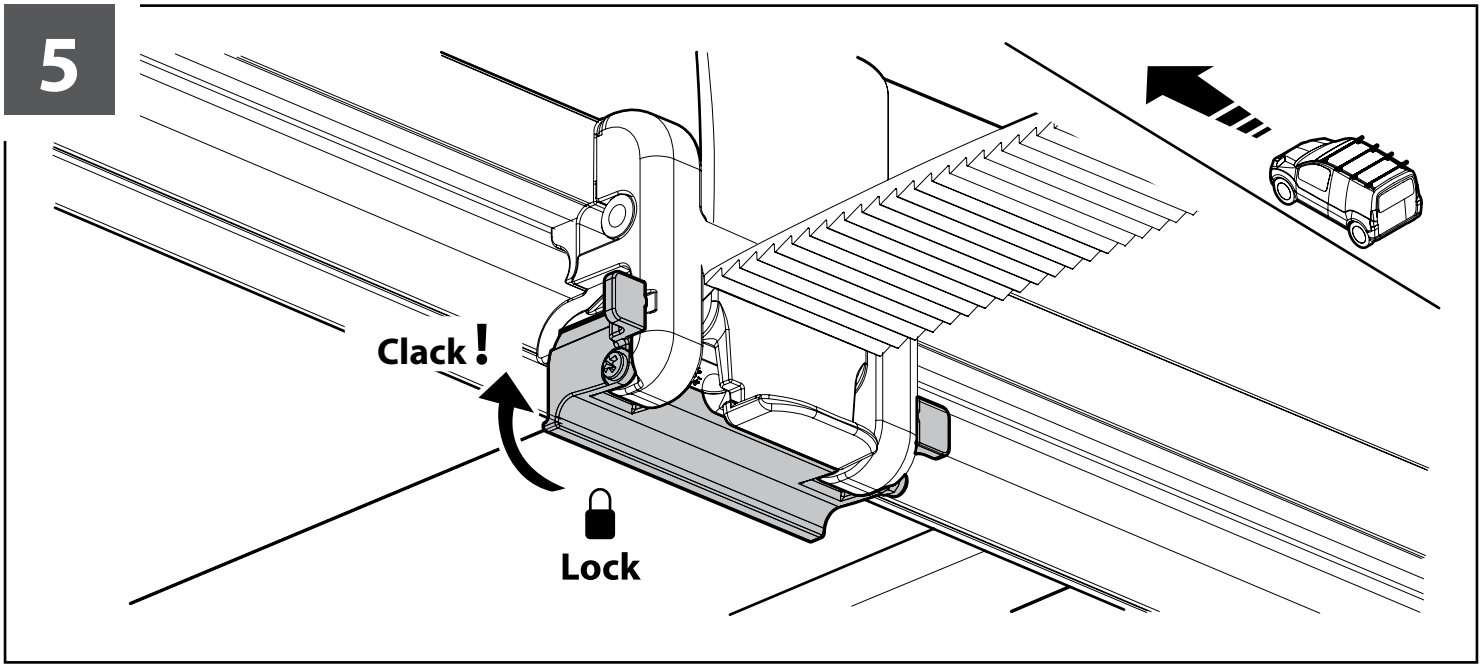

6

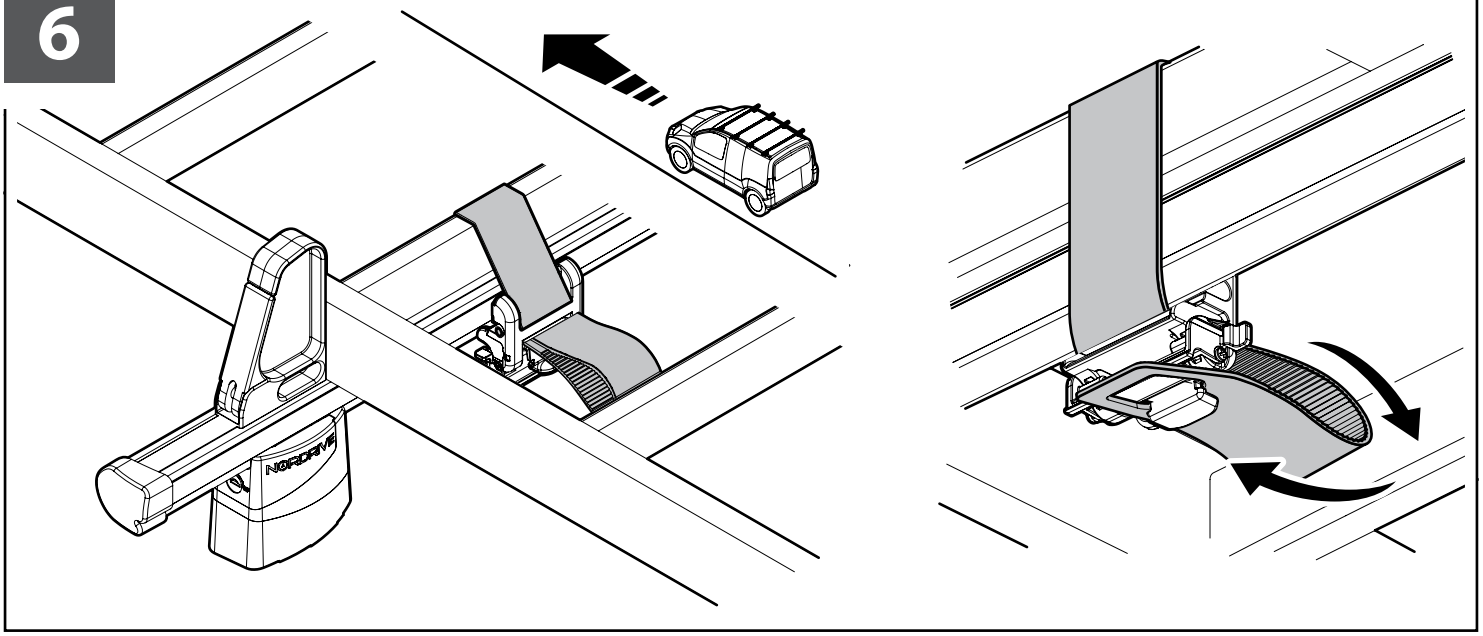

Ⓘ **ALLENTARE** LA CINGHIA
Ⓖⓑ **LOOSEN** THE BELT
Ⓕ **DESERRER** LA CEINTURE
Ⓓ **LOCKERN SIE** DEN GURT
Ⓔ **AFLOJAR** LA CORREA

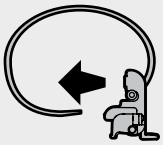

1

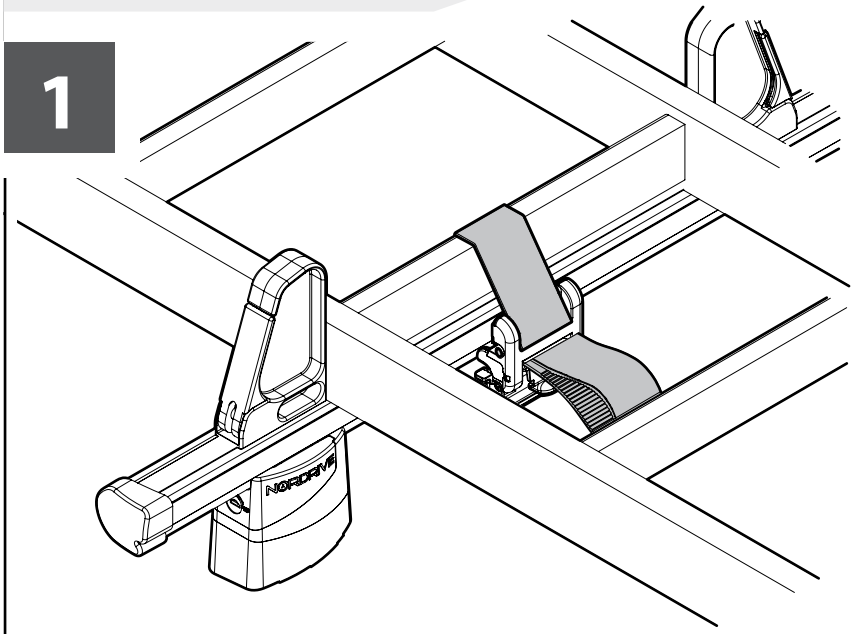

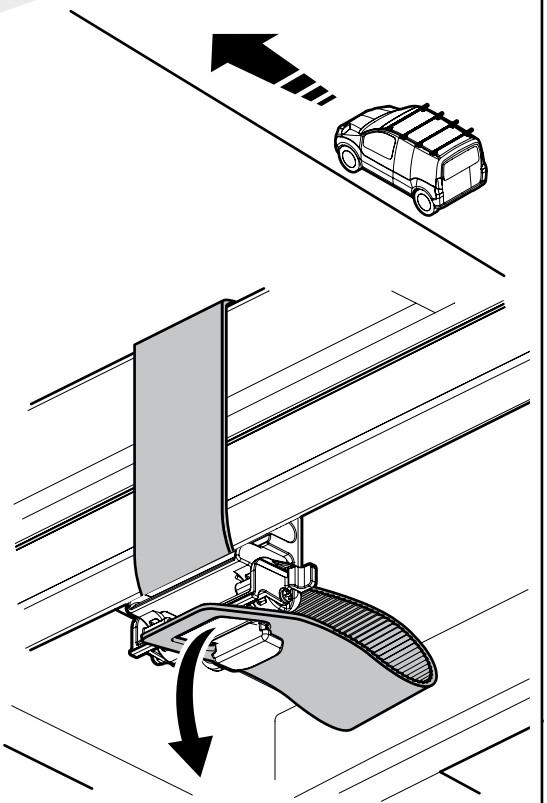

2

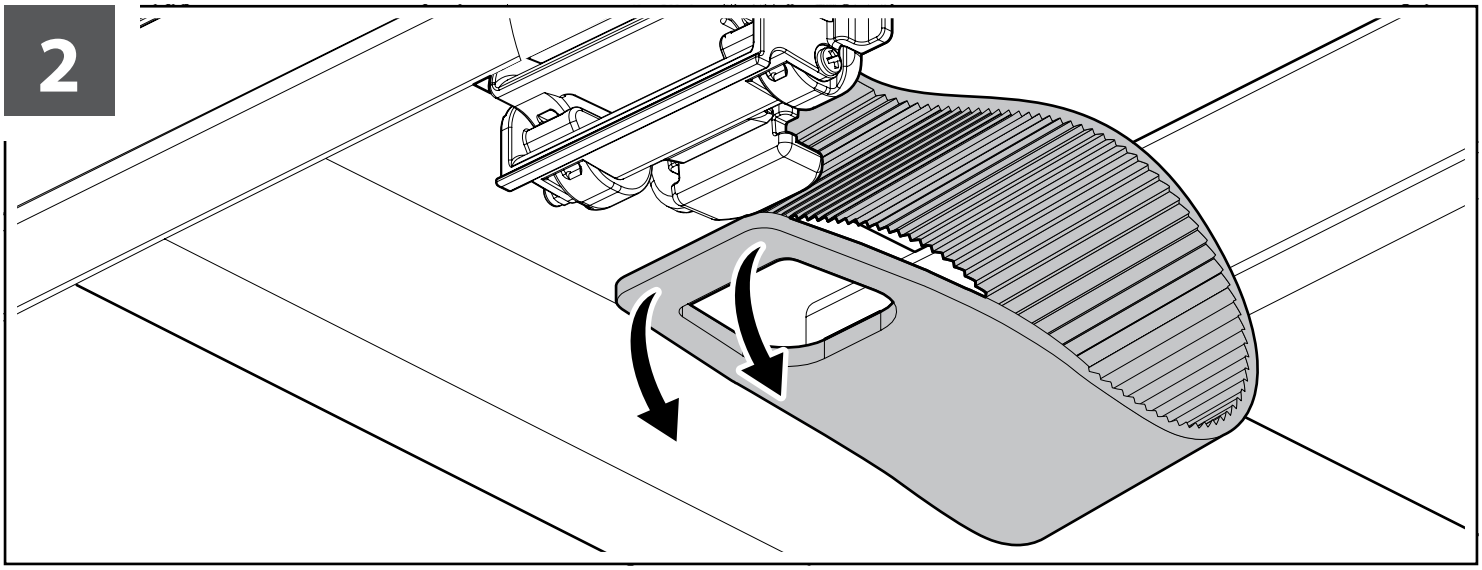

3

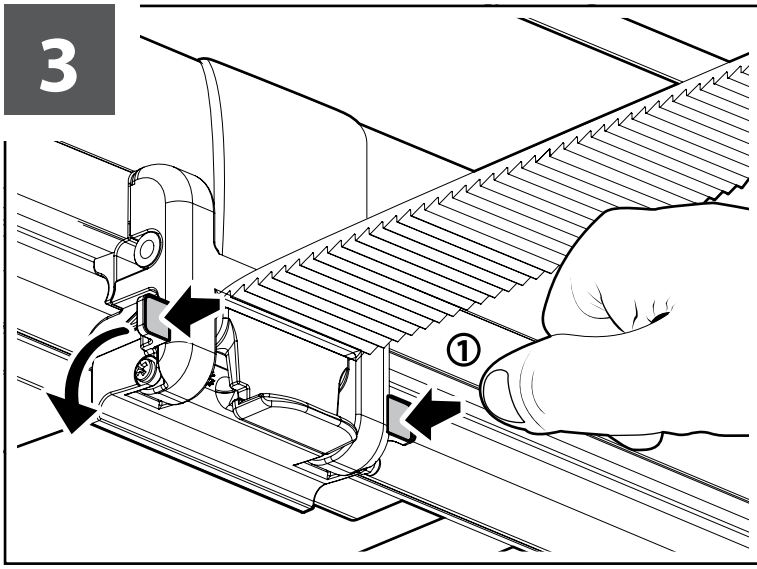

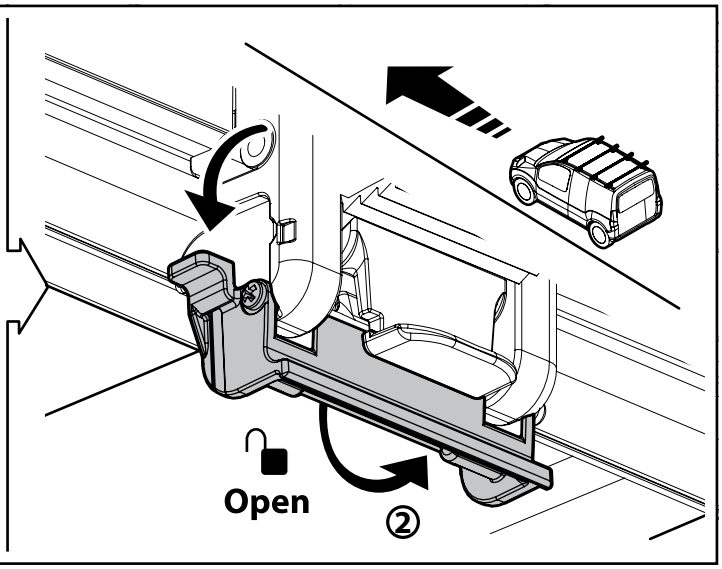

4

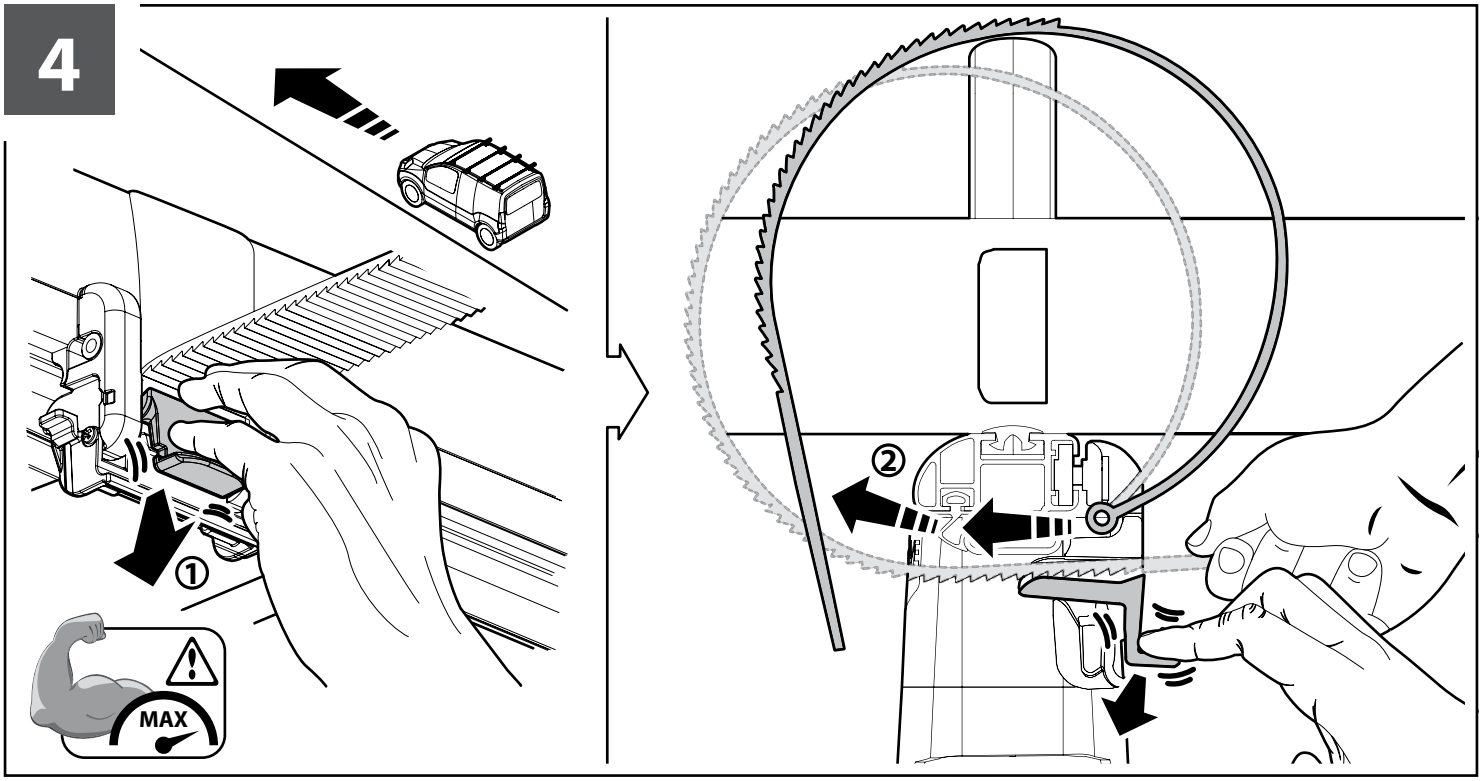

5

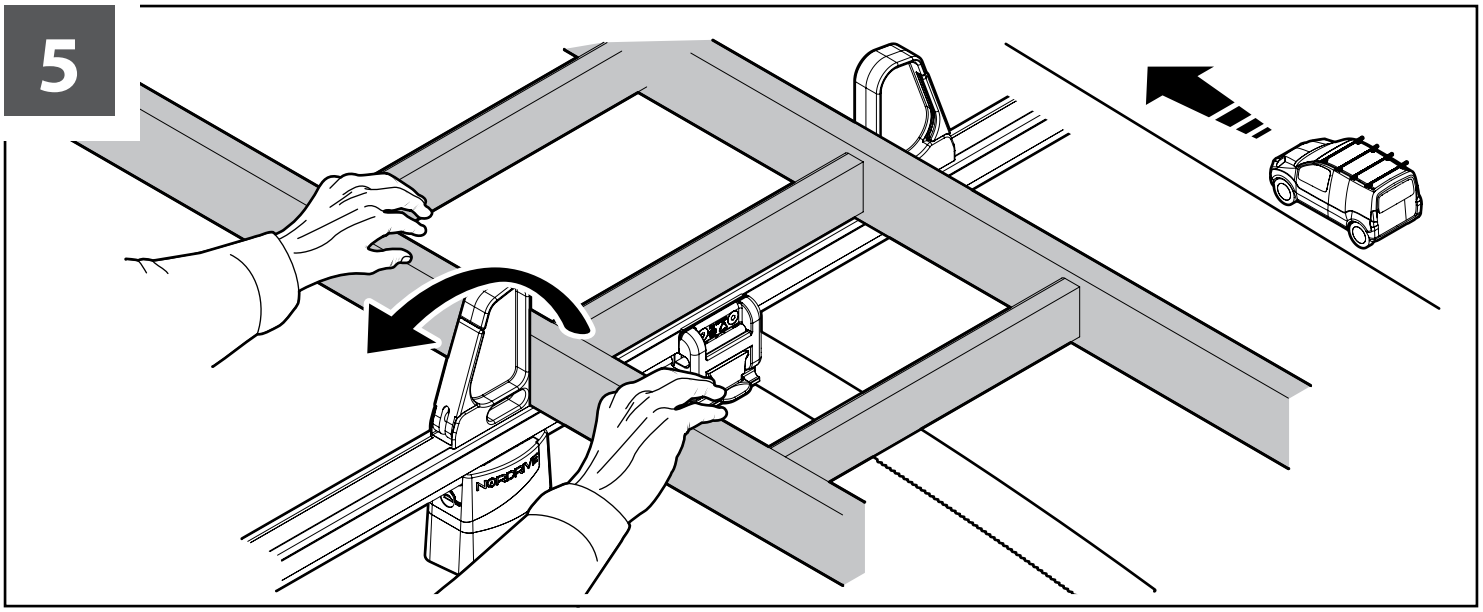

6

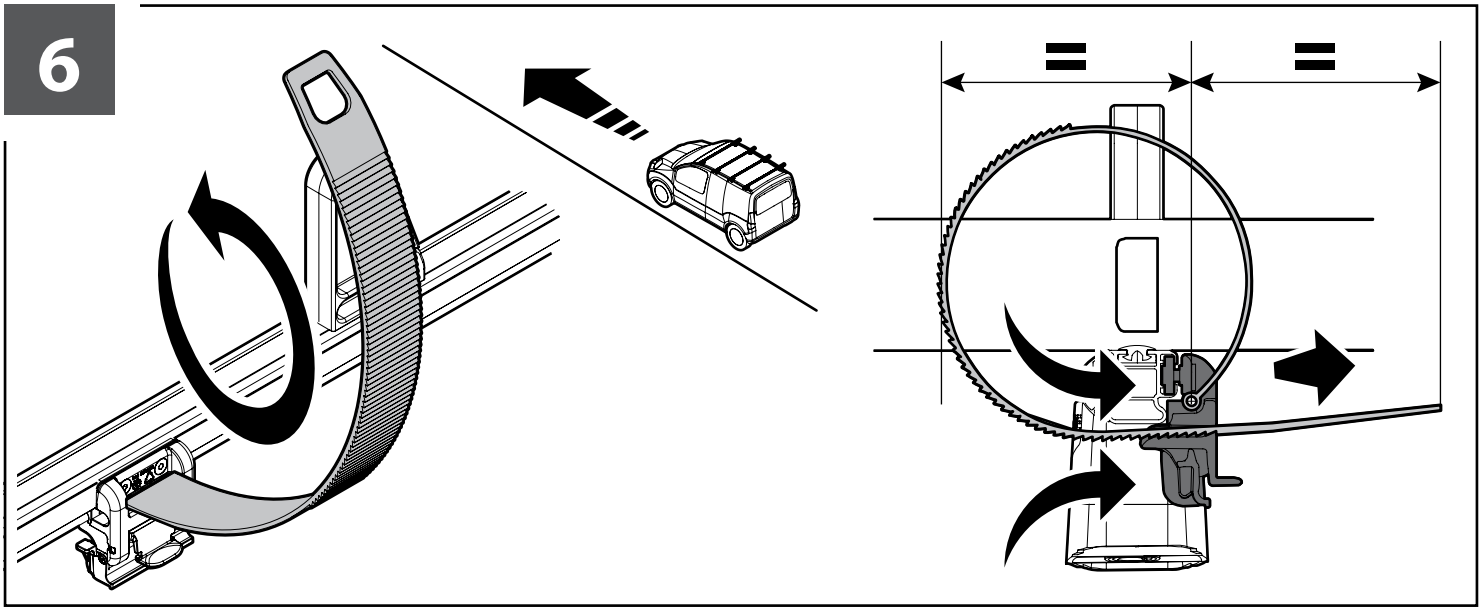

7

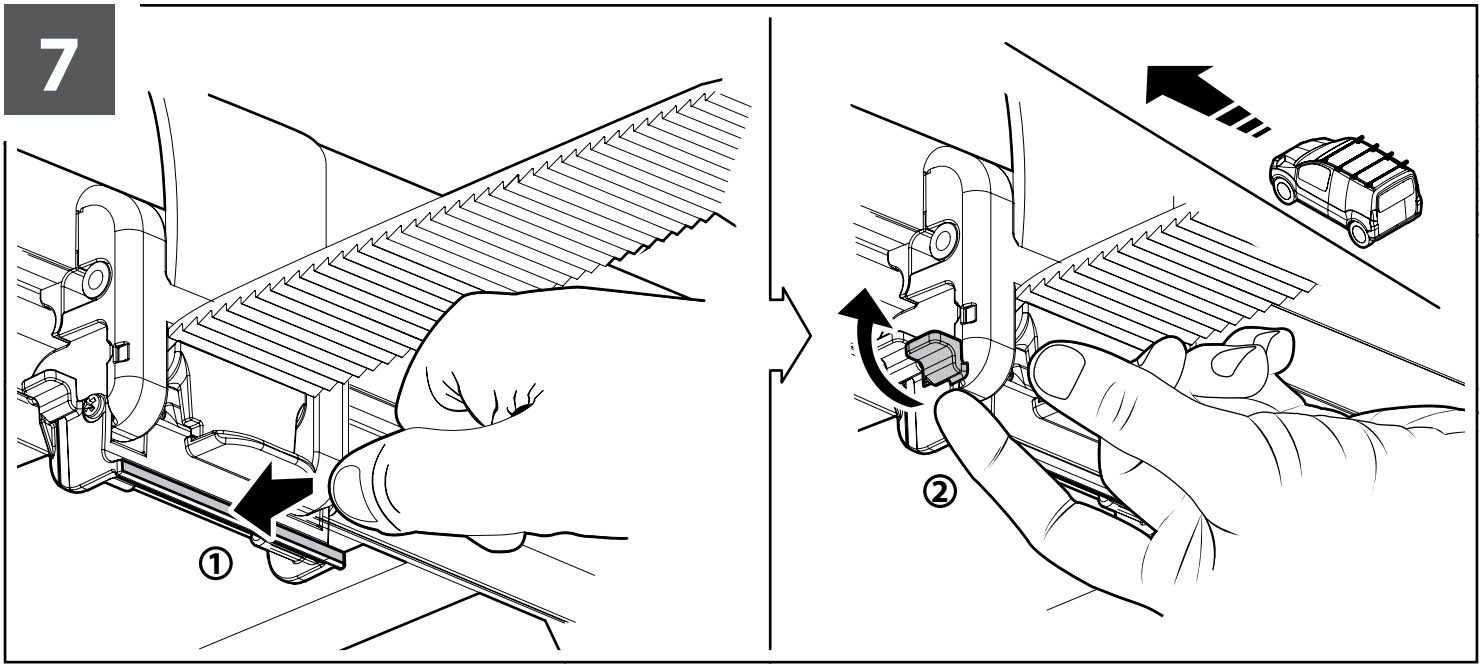

8

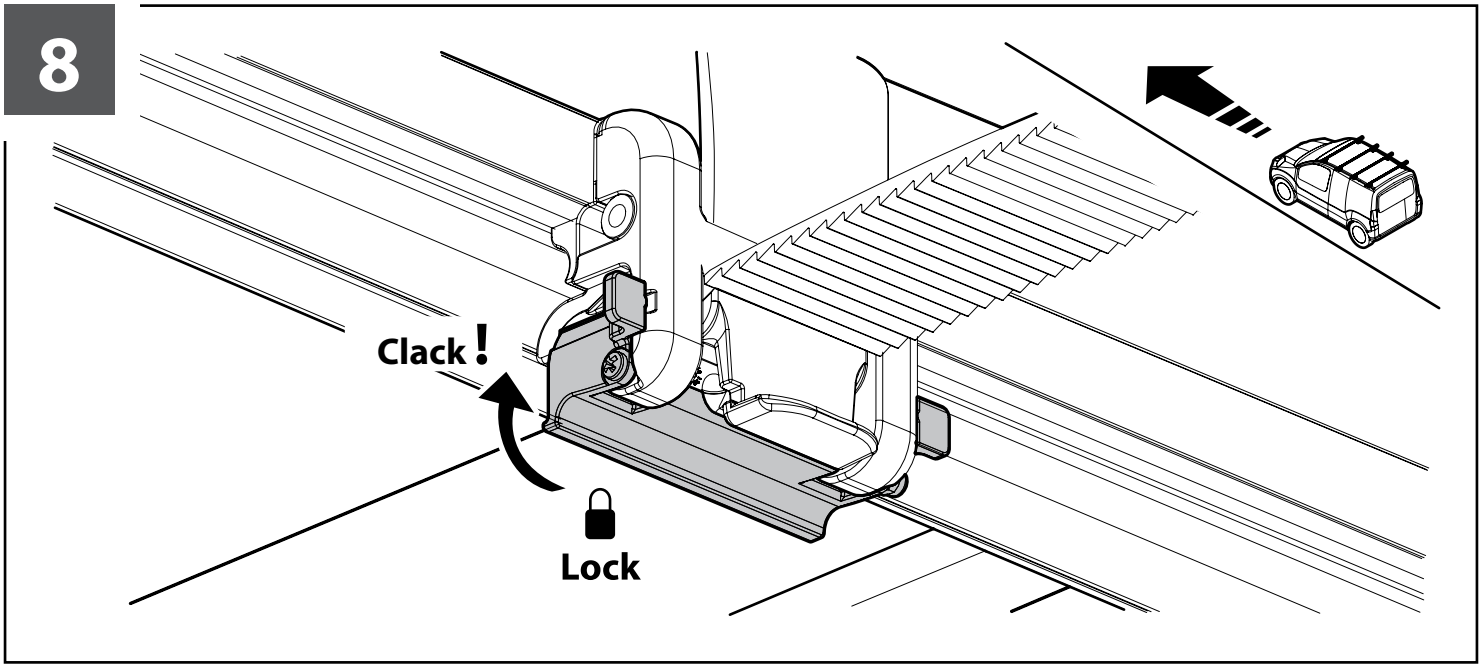

NORDRIVE®
TRANSPORT SOLUTIONS

NORDRIVE® is a registered trademark of
LAMPA S.p.A.
Via G. Rossa 53/55, 46019 Viadana (MN) ITALY
Tel. +39 0375 820700
UNI EN ISO 9001:2015 Certified Company
www.nordrive.it
www.lampa.it

91CA0318 r02