Atera CONNEXO

Atera CONNEXO

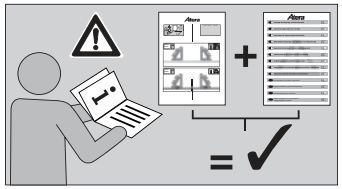

Art.-Nr. / Part-No.: 081 361
081 366

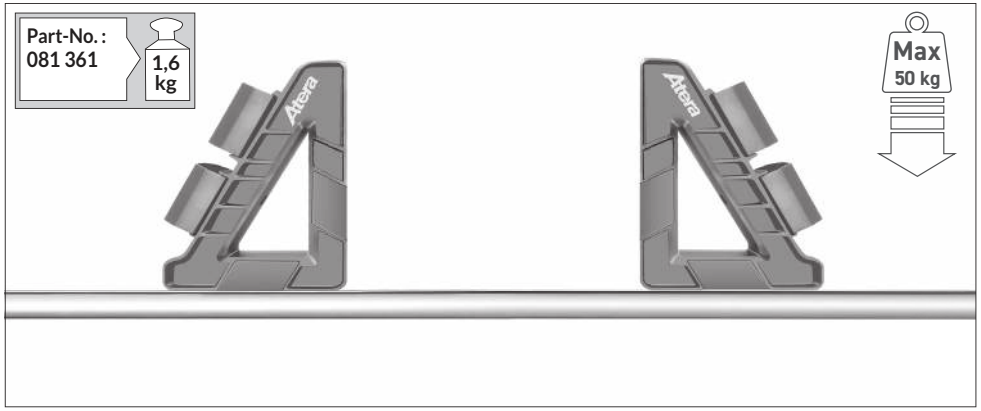

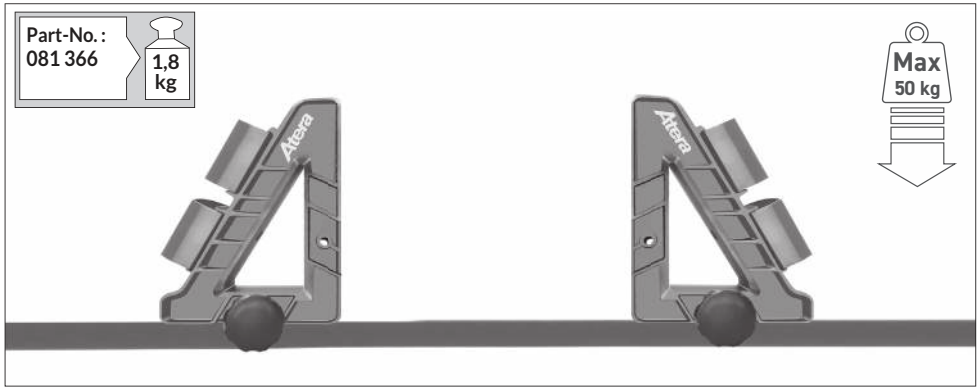

Atera GmbH
Im Herrach 1
D-88299 Leutkirch
Internet: www.atera.de

© ATERA GmbH
Ref.-Nr.: 081 361_096538136100_992500753500
Ref.-Nr.: 081 366_096538136600_992500753500
Stand/State: 05/03/2025 – Rev 00 Ver 00

(D) **Inhalt** (GB) Contents (F) Sommaire (NL) Inhoud (I) Indice (E) Índice (CZ) Obsah
(PL) Zawartość (RO) Conţinut (SK) Obsah (DK) Indhold (FIN) Sisältö (RUS) Содержание

2 ▶ 3

(D) **Lieferumfang / Ersatzteilübersicht** (GB) Scope of delivery / spare part overview (F) Pièces fournies à la livraison / liste des pièces détachées (NL) Omvang van de levering / Overzicht van de reserveonderdelen (I) Dotazione di fornitura / panoramica pezzi di ricambio (E) Volumen de suministro / resumen de piezas (CZ) Součást dodávky / Přehled náhradních dílů (PL) Zakres dostawy / zestawienie części zamiennych (RO) Volumul livrării / Prezentarea generală a pieselor de schimb (SK) Súčasť dodávky / Prehľad náhradných súčastí (DK) Leveringsomfang/Reservedelsoversigt (FIN) Toimituslaajuus / Varaosat (RUS) Комплект поставки / обзор запасных частей

4 ▶ 8

(D) **Montageinformation** (GB) Installation information (F) Informations pour le montage (NL) Montage-informatie (I) Informazioni di montaggio (E) Información de montaje (CZ) Informace k montáži (PL) Informacja dotycząca montażu (RO) Informaţie de montaj (SK) Informácie o montáži (DK) Monteringsinformation (FIN) Asennustietoja (RUS) Сведения о монтаже

(D) **Änderungen bezüglich Konstruktion, Ausstattung, Farbe sowie Irrtum bleiben vorbehalten. Abbildungen sind unverbindlich.**
(GB) Right reserved to make changes to design, configuration and colour-errors and omissions excepted. The illustrations are non-binding
(F) Sous réserve de modifications de la construction, de l'équipement et de la couleur. Sous réserve d'erreurs. Les illustrations ne sont pas contractuelles.
(NL) Wijzigingen in de constructie, uitrusting, kleur en vergissingen blijven voorbehouden. Afbeeldingen zijn vrijblijvend.
(I) Ci si riserva il diritto di apportare modifiche in relazione alla struttura, all'equipaggiamento e al colore, nonché la possibilità di errori e omissioni. Le illustrazioni fornite non sono vincolanti.
(E) Reservado el derecho a realizar cambios relacionados con la construcción, el equipamiento, el color y debido a error. Las figuras son sin compromiso.
(CZ) Změny týkající se konstrukce, vybavení, barvy a chyb jsou vyhrazeny. Vyobrazení jsou nezávazná.
(PL) Zastrzega się prawo wprowadzania zmian konstrukcji, wyposażenia, koloru a także możliwość pomyłki. Ilustracje są niewiążące.
(RO) Compania producătoare îşi rezervă toate drepturile în legătură cu construcţia, echiparea, culoarea precum şi cu posibilitatea unor erori. Ilustraţiile nu angajează compania.
(SK) Zmeny týkajúce sa konštrukcie, vybavenia, farby a chýb sú vyhradené. Vyobrazenia sú nezáväzné.
(DK) Ændringer vedrørende konstruktion, udstyr, farve samt fejltagelser forbeholdes. Afbildningerne er ikke bindende.
(FIN) Rakennetta, varustelua, väriä koskevat muutokset sekä virheet mahdollisia. Kuvat ovat sitoumuksetta.
(RUS) Возможны изменения конструкции, оснащения, цвета, а также ошибки. Иллюстрации приведены без обязательств.

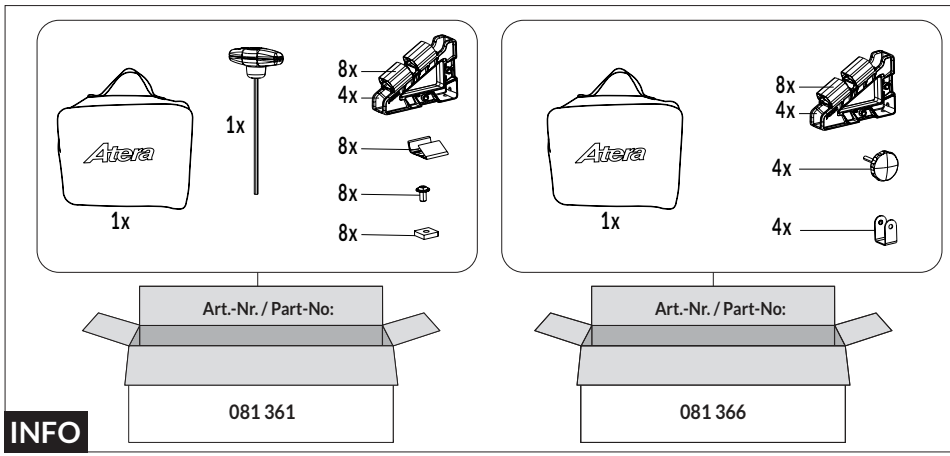

INFO

Atera CONNEXO

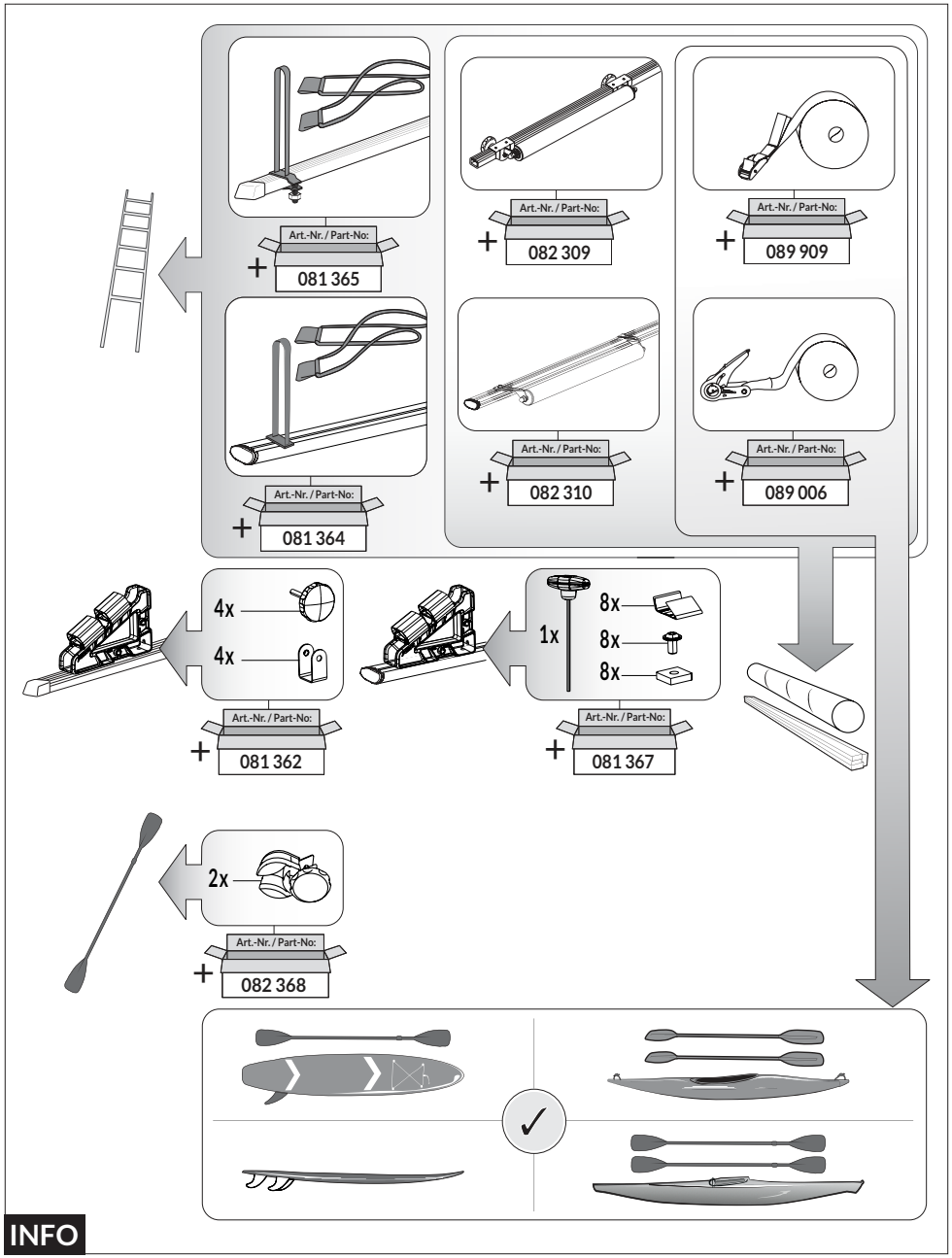

INFO

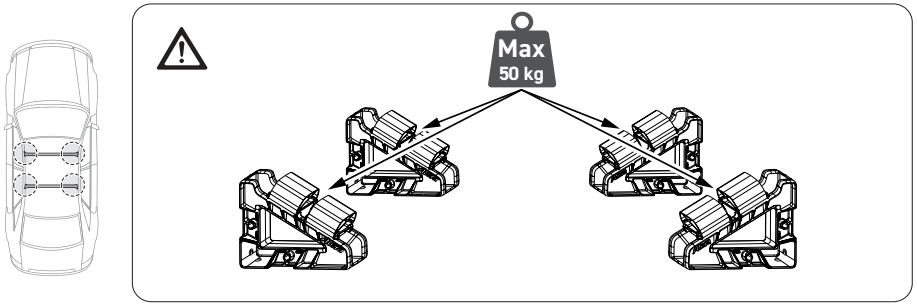

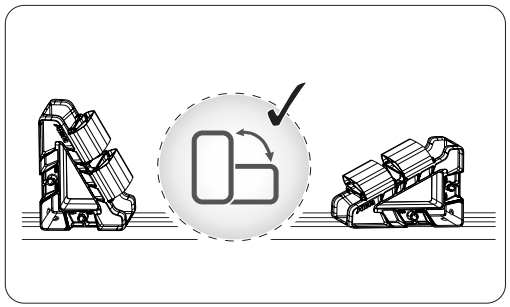

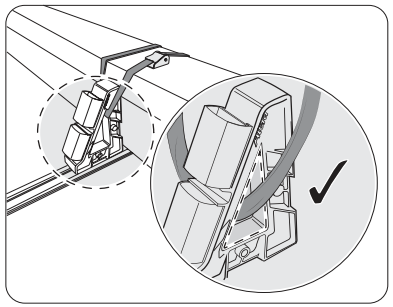

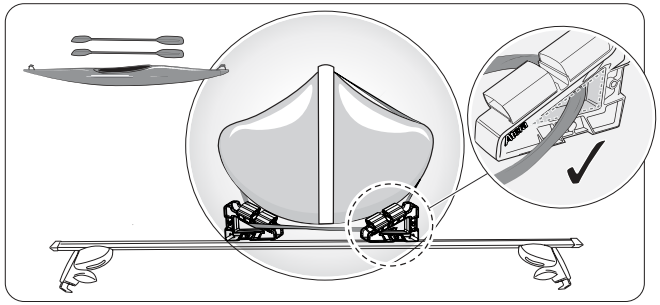

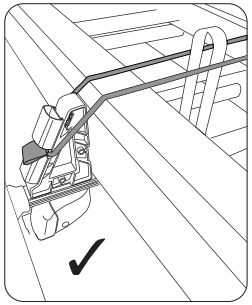

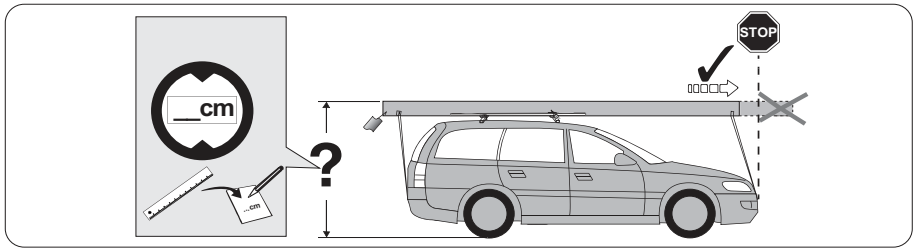

INFO

Atera CONNEXO

- (D) Ersatzteilübersicht
- (GB) Spare part overview
- (F) Liste des pièces détachées
- (NL) Overzicht van de reserveonderdelen
- (I) Panoramica pezzi di ricambio
- (E) Resumen de piezas
- (CZ) Přehled náhradních dílů
- (PL) Zestawienie części zamiennych
- (RO) Prezentarea generală a pieselor de schimb
- (SK) Prehľad náhradných súčastí
- (DK) Reservedelsoversigt
- (FIN) Varaosat
- (RUS) Обзор запасных частей

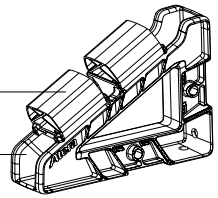

9918030935

8830001131

081 361

9918032297



9905023065

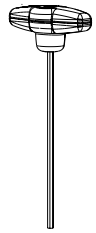

8830701041

9908007814

9904700046

081 366

9918030935

8830001131

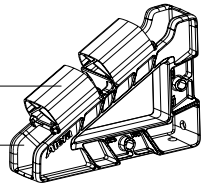



9905023065

9908007815

9904008799

INFO

Art.-Nr. / Part-No.: 081 361

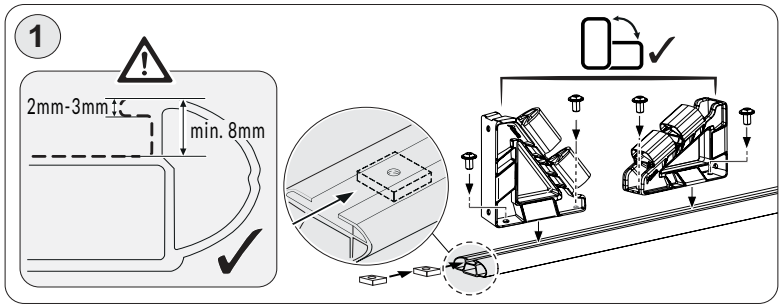

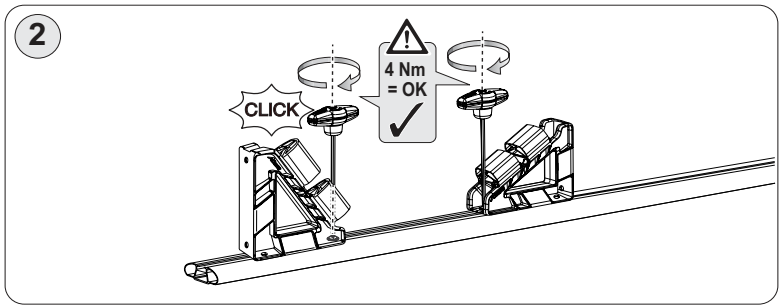

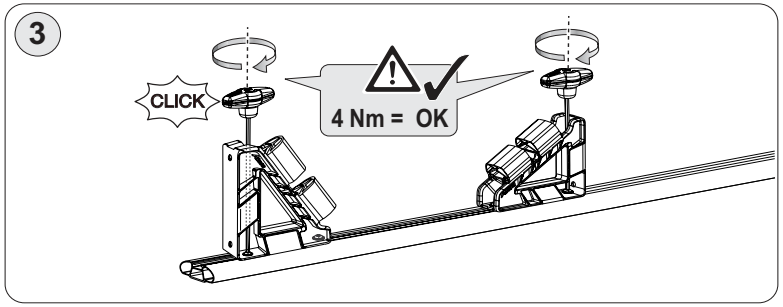

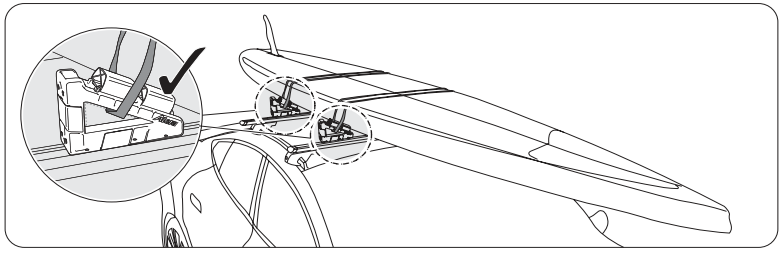

Atera CONNEXO

Art.-Nr. / Part-No.: 081 366

